Datenblatt

Sanfix P-Einsteckstück
mit SC-Contur
- für alle metallenen Viega Systeme
- Pressanschluss, Einsteckende

Modell 2113

Artikel 303 822

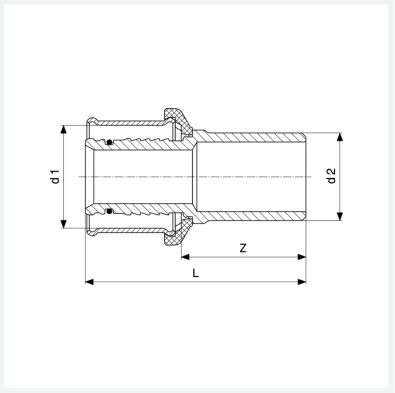

Eigenschaften

Rohraußendurchmesser 1	d1	16
Rohraußendurchmesser 2	d2	15
Z-Maß	Z	33 mm
Länge	L	52 mm
Gewicht	42,8 g	
Volumen	49,728 cm³	
Werkstoff	Rotguss	