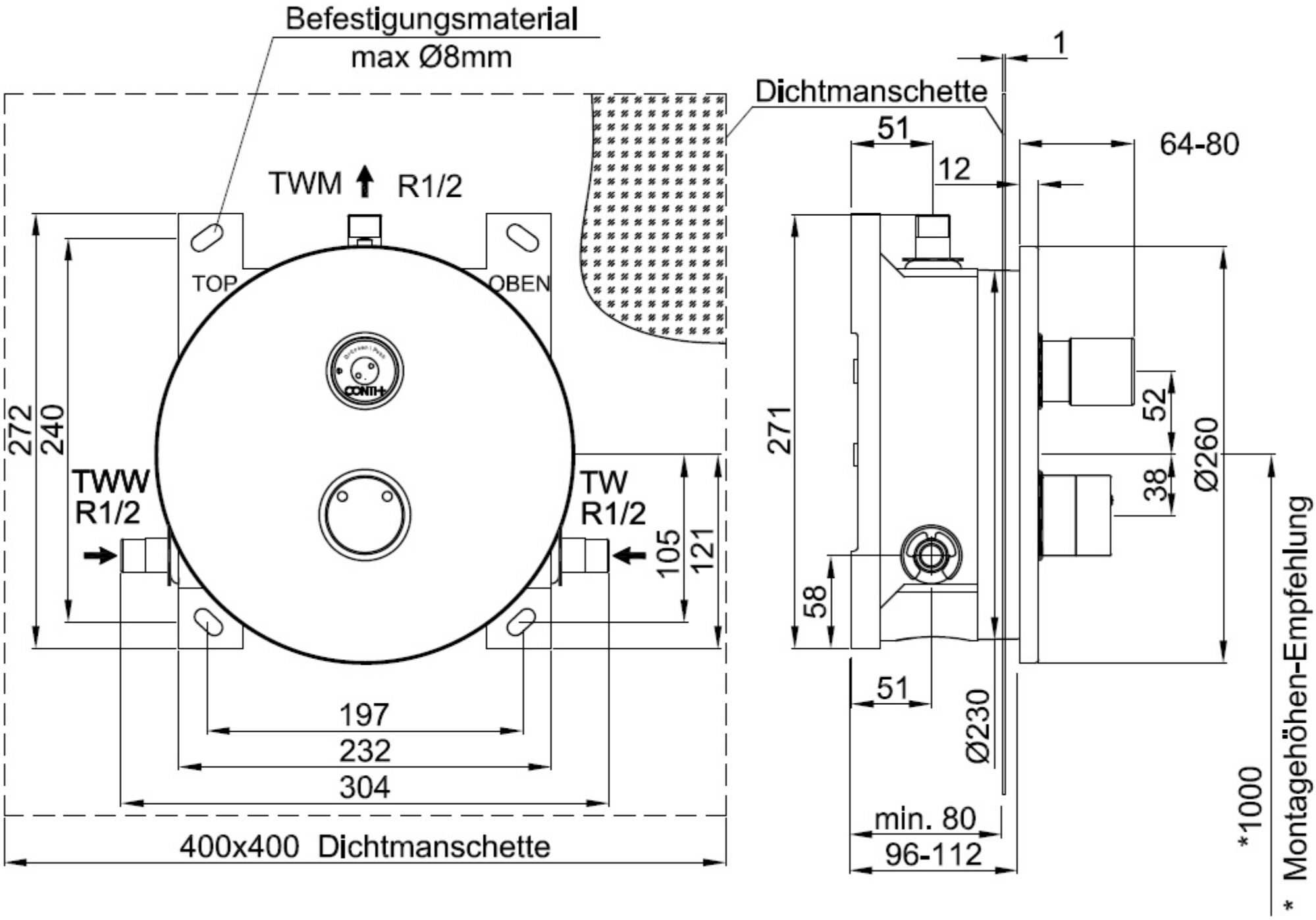
Befestigungsmaterial
max Ø8mm
TWM
R1/2
TOP
OBEN
272
240
TWW
R1/2
TW
R1/2
105
121
197
232
304
400x400 Dichtmanschette
Dichtmanschette
1
51
12
64-80
271
52
38
Ø260
58
51
Ø230
min. 80
96-112
*1000
* Montagehöhen-Empfehlung