Datenblatt

Profipress G-Bogen 90°
mit SC-Contur
- Pressanschlüsse
Ausstattung
Dichtelemente HNBR
Modell 2616

Artikel 345 525

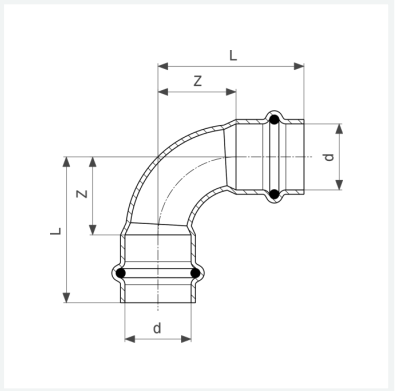

Eigenschaften

Rohraußendurchmesser	d	54
Z-Maß	Z	55 mm
Länge	L	95 mm
Z-Maß (Vorgängerversion)	Z*	65 mm
Länge (Vorgängerversion)	L*	105 mm
Gewicht	486,1 g	
Volumen	1243,2 cm^3	
Werkstoff	Kupfer	