Datenblatt



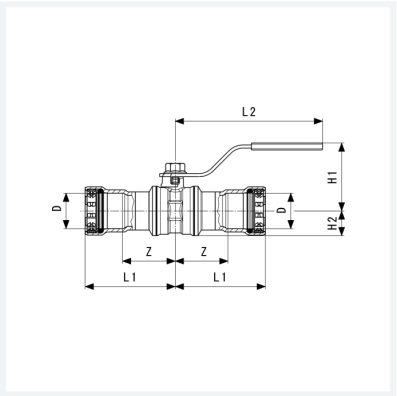

Megapress G-Gaskugelhahn
Megapress G-Pressanschlüsse
mit SC-Contur
- für Stahlrohre nach DIN EN 10220/10255
- Pressanschlüsse
- abschließbar

Ausstattung
Ventilgehäuse Siliziumbronze nach DIN EN 1982 und Metall-Bewertungsgrundlage (UBA), Edelstahl-Kugel, Dichtelemente HNBR, Schneidringe, Trennringe, Betätigungshebel L-Form
mit DIN-DVGW-G-Prüfzeichen
Modell 4675

Artikel 801 519

Eigenschaften

Betriebsdruck	BD	max. 0,5 MPa (MOP 5)
Höher thermisch belastbar	HTB	650 °C/30 min B5
Durchmesser Nominal	DN	15
Rohraußendurchmesser nach DIN EN 10255	D	½
Z-Maß	Z	39 mm
Länge 1	L1	67 mm
Länge 2	L2	116 mm
Höhe 1	H1	51 mm
Höhe 2	H2	16 mm
Gewicht	398 g	

Datenblatt



Megapress G-Gaskugelhahn
Megapress G-Pressanschlüsse
mit SC-Contur
Modell 4675
Artikel 801 519

Eigenschaften

Volumen	497,28 cm^3
Werkstoff	Stahl unlegiert, Zink-Nickel-Beschichtung