Datenblatt



Megapress G-Bogen 90°
mit SC-Contur
- für Stahlrohre nach DIN EN 10220/10255
- Einsteckende, Pressanschluss

Ausstattung
Dichtelement HNBR, Schneidring, Trennring
Modell 4616.1

Artikel 739 515

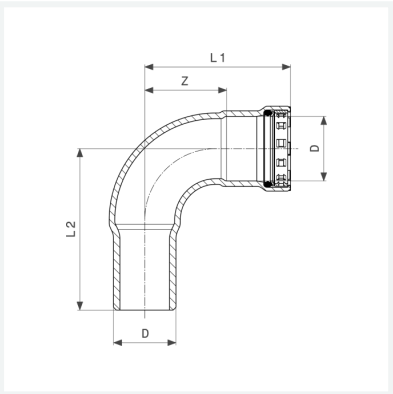

Eigenschaften

Durchmesser Nominal	DN	25
Rohraußendurchmesser nach DIN EN 10255	D	1
Z-Maß	Z	44 mm
Länge 1	L1	78 mm
Länge 2	L2	86 mm
Gewicht	379 g	
Volumen	497,28 cm³	
Werkstoff	Stahl unlegiert, Zink-Nickel-Beschichtung	