Datenblatt



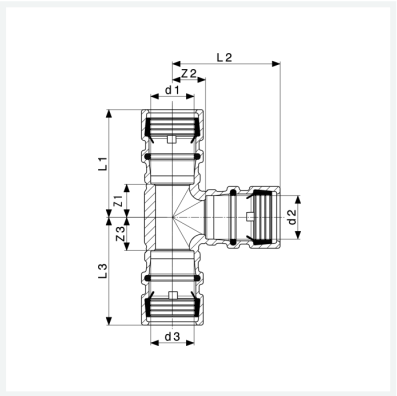

Eigenschaften

Datenblatt



Eigenschaften