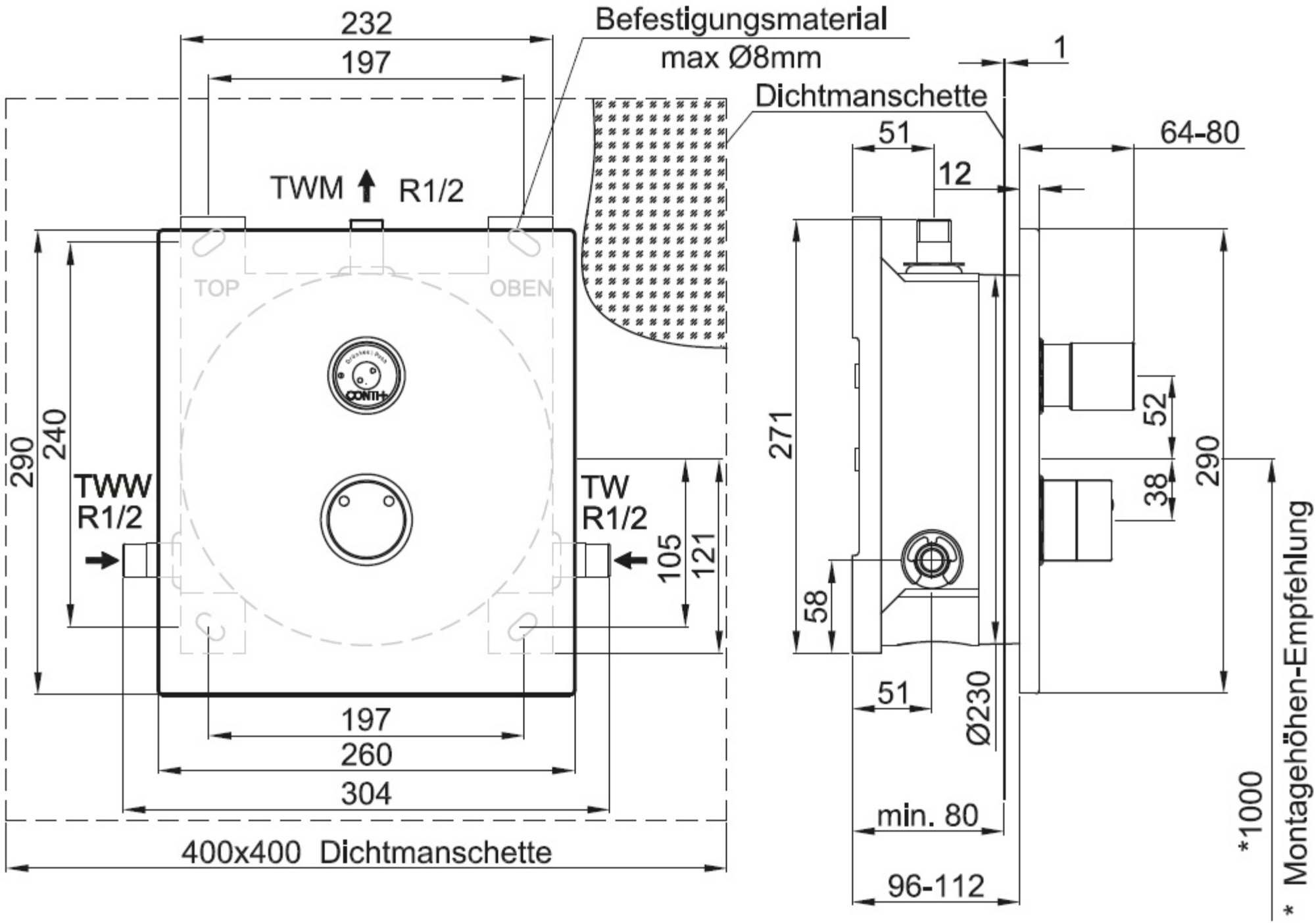
232
197
Befestigungsmaterial
max Ø8mm
Dichtmanschette
1
51
64-80
12
TWM
R1/2
TOP
OBEN
290
240
TWW
R1/2
TW
R1/2
105
121
271
52
38
290
58
51
Ø230
197
260
304
min. 80
96-112
400x400 Dichtmanschette
*1000
* Montagehöhen-Empfehlung