Bidet-Einhandbatterie mit Ablaufgarnitur - Champagne (22kt Gold)

SERIENSPEZIFISC

33 600 782 Produktversion ab 05.05.2021

- Ausladung 110 mm
- Kugelgelenk 44° schwenkbar
- rechteckiger luftangereicherter Strahl
- Armaturenhöhe 180 mm
- Höhe bis Luftsprudler 140 mm
- Bohrungsdurchmesser 35 mm
- 2x Druckschlauch M 10 x 1 eingeschraubt, dichtheitsgeprüft
- Durchfluss max. 6 l/min

Champagne (22kt Gold)	33 600 782-47
Chrom	33 600 782-00
Platin gebürstet	33 600 782-06
Platin	33 600 782-08
Dark Brass matt	33 600 782-16
Dark Bronze matt	33 600 782-17
Dark Chrome	33 600 782-19
Messing gebürstet (23kt Gold)	33 600 782-28
Bronze gebürstet	33 600 782-42
Champagne gebürstet (22kt Gold)	33 600 782-46
Cyprum	33 600 782-49
Dark Platinum gebürstet	33 600 782-99

Bidet-Einhandbatterie mit Ablaufgarnitur - Champagne (22kt Gold)

SERIENSPEZIFISC

33 600 782 Produktversion ab 05.05.2021

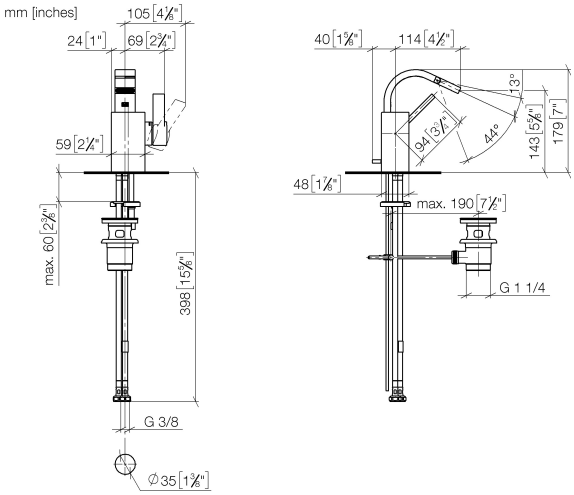

Durchflussdiagramm

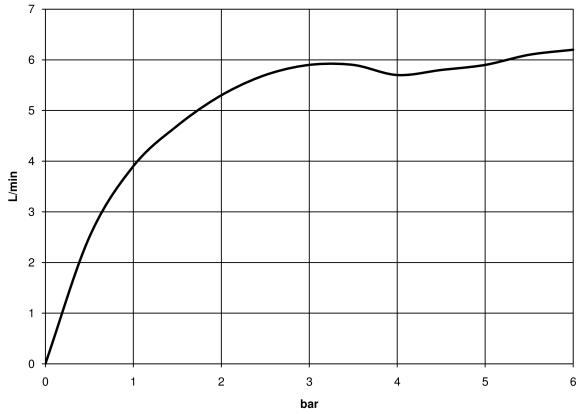

Codes & Standards

DIN 4109	ISO 3822	Scottish Water Byelaws	UK Water Supply Regulations

Ü-Zeichen

Zertifikate

LGA_28	WRAS_240202

Bidet-Einhandbatterie mit Ablaufgarnitur - Champagne (22kt Gold)

SERIENSPEZIFISC

33 600 782 Produktversion ab 05.05.2021

Ersatzteile für die anderen Oberflächenvarianten finden Sie hier:
Chrom

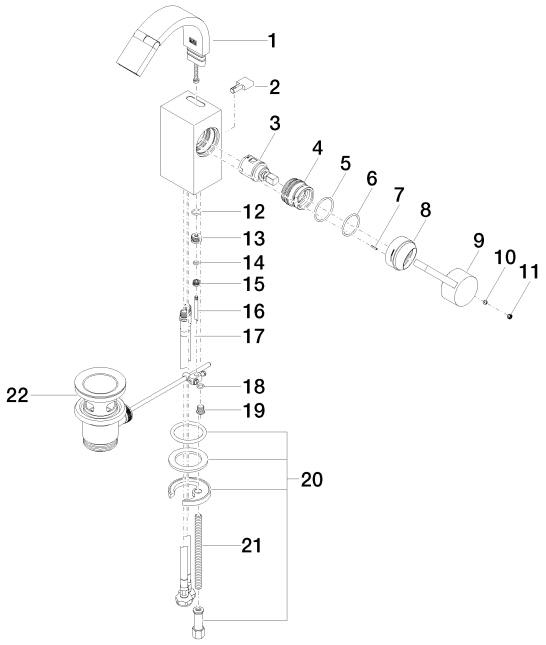

Bidet-Einhandbatterie mit Ablaufgarnitur - Champagne (22kt Gold)

SERIENSPEZIFISC

33 600 782 Produktversion ab 05.05.2021

Ersatzteilstückliste

Nr.	Artikelnummer	Benennung	Verbaumenge	Lieferzeit
5	09 14 10 137 90	O-Ring EPDM 70 29,0 x 2,0 mm -	1,00	2
7	09 31 11 152 90	Spannstift Typ leicht geschlitzt Ø 2 x 10 mm -	1,00	2
13	09 24 04 289-47	Nippel Ø 13 x 7,5 mm - Champagne (22kt Gold)	1,00	30
4	09 24 04 288 90	Befestigung Mutter Ø 34 x 26,5 mm -	1,00	2
1	90 28 22 265 00-47	Auslauf 35 x 125 x 128 mm - Champagne (22kt Gold)	1,00	30
12	09 14 10 042 90	O-Ring EPDM 70 9,0 x 1,5 mm -	1,00	2
14	09 14 10 166 90	O-Ring NBR 70 4,1 x 1,6 mm -	1,00	2
22	90 11 01 001 00-47	Ablaufgarnitur - Champagne (22kt Gold)	1,00	30
2	09 20 78 032-47	Griff	1,00	60
11	90 31 20 109 00 90	Stopfen -	1,00	2
8	09 28 30 028-47	Haube Ø 40 x 24 mm - Champagne (22kt Gold)	1,00	30
20	04 30 11 038 75 90	Befestigung mit O-Ring Ø36 x 4 mm Ø 52 x 1,5 mm -	1,00	2
3	90 15 05 042 00 90	Kartusche Ø 25 x 52 mm -	1,00	2
16	09 31 09 080-47	Zugstange für Ablaufgarnitur Ø 4 x 400 mm - Champagne (22kt Gold)	1,00	30
9	09 20 78 057-47	Griff Hebel 24 x 41 x 96 mm - Champagne (22kt Gold)	1,00	30
19	09 31 20 027 10-00	Stopfen M8 x 1 - Chrom	1,00	10
21	09 31 11 012 90	Befestigung Gewindebolzen M8 x110 mm -	1,00	2
18	09 14 10 132 90	O-Ring EPDM 70 6,0 x 1,5 mm -	1,00	2
17	04 30 04 104 00 90	Druckschlauch M10x1 x 3/8" x 420 mm -	2,00	2
10	90 31 11 063 00 90	Befestigung Gewindestift mit Innensechskant mit Ringschneide M5 x 4 mm -	1,00	2
6	90 14 10 063 00 90	O-Ring EPDM 70 26,0 x 2,0 mm -	1,00	2
15	09 24 04 290 90	Nippel Ø 9 x 5 mm -	1,00	2