MEM Waschtisch-Wand-Einhandbatterie mit Abdeckplatte ohne Ablaufgarnitur - Platin gebürstet

MEM

36 865 782

- Ausladung 247 mm
- starrer Auslauf
- rechteckiger luftangereicherter Strahl
- Bohrungsdurchmesser Auslauf 37 mm
- Bohrungsdurchmesser Einhandbatterie 57 mm
- Abdeckplatte 80 x 180 mm
- Durchfluss max. 5,7 l/min
- bleifrei
- Dieses Produkt leistet einen Beitrag zur Erfüllung der Vorgaben von nachhaltigen Gebäudezertifizierungen, z.B. LEED®, BREEAM®, DGNB

Platin gebürstet	36 865 782-06
Chrom	36 865 782-00
Platin	36 865 782-08
Dark Brass matt	36 865 782-16
Dark Bronze matt	36 865 782-17
Dark Chrome	36 865 782-19
Messing gebürstet (23kt Gold)	36 865 782-28
Champagne gebürstet (22kt Gold)	36 865 782-46
Champagne (22kt Gold)	36 865 782-47
Dark Platinum gebürstet	36 865 782-99

Benötigtes Zubehör

UP-Wand-Einhandbatterie , Mischer rechts - 35 816 970 90

●ACHTUNG: Nicht für UP-Montage geeignet. Anschluss über Eckventile, Befestigung über Verschraubung mit der Rückwand.

Benötigtes Zubehör

UP-Wand-Einhandbatterie - 35 860 970 90

●Min. Einbautiefe 80 mm
●Max. Einbautiefe 95 mm
●Positionierung des Mischers oben, links oder rechts vom Auslauf möglich.

MEM Waschtisch-Wand-Einhandbatterie mit Abdeckplatte ohne Ablaufgarnitur - Platin gebürstet

36 865 782
mm [inches]

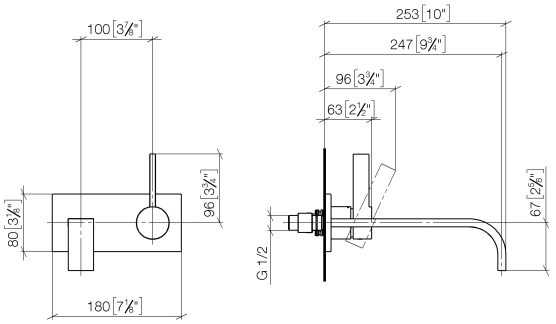

Durchflussdiagramm

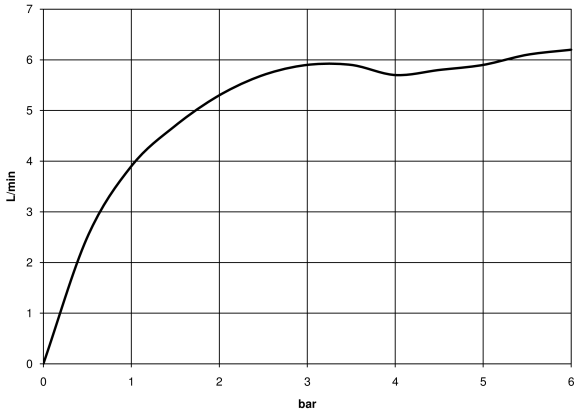

Codes & Standards

DIN 4109	EN 817	ISO 3822	Scottish Water Byelaws
UK Water Supply Regulations	Ü-Zeichen		

MEM Waschtisch-Wand-Einhandbatterie mit Abdeckplatte ohne Ablaufgarnitur - Platin gebürstet

36 865 782

Zertifikate

LGA_29	DVGW_DW-6512DN0	WRAS_2107

MEM Waschtisch-Wand-Einhandbatterie mit Abdeckplatte ohne Ablaufgarnitur - Platin gebürstet

36 865 782

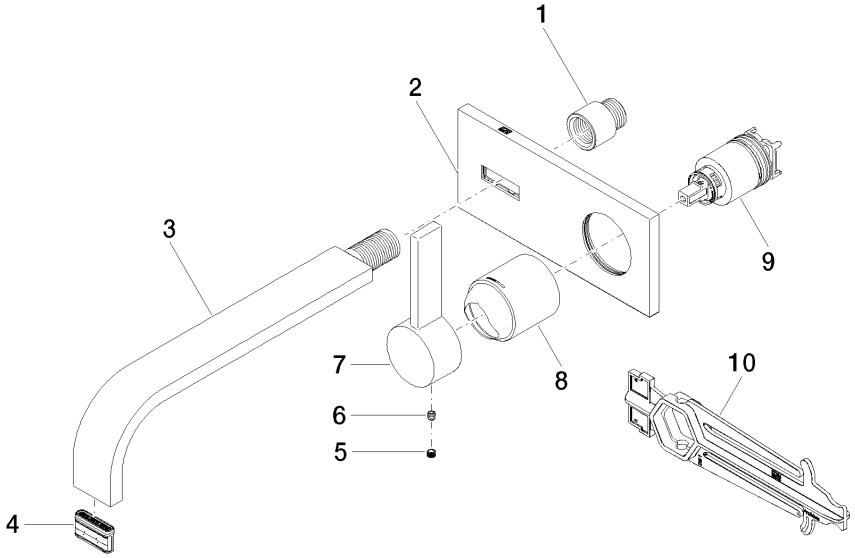

Ersatzteilstückliste

Nr.	Artikelnummer	Benennung	Verbaumenge	Lieferzeit
3	04 28 22 148 10-06	Auslauf 240 x 35 x 11 mm - Platin gebürstet	1,00	10
4	90 29 03 109 00 90	Luftsprudlereinsatz 5,7 l/min. -	1,00	2
7	09 20 78 058-06	Griff Hebel 23 x 26 x 119 mm - Platin gebürstet	1,00	10
6	90 31 11 030 00 90	Befestigung Gewindestift mit Innensechskant mit Ringschneide M5 x 5 mm -	1,00	2
2	90 11 01 186 00-06	Abdeckung 80 x 180 x 9 mm - Platin gebürstet	1,00	10
5	90 31 20 109 00 90	Stopfen -	1,00	2
9	90 15 05 064 01 90	EHM Kartusche mit Adapterplatte inkl. Montageschlüssel Ø 35 mm x 58,6 mm -	1,00	2
10	90 30 09 064 00 90	Montageschlüssel für Kartuschenmutter -	1,00	2
1	09 24 03 072 10 90	Verlängerung 1/2" x 20 mm -	1,00	2
8	09 11 02 288-06	Haube Ø 45 x 55 mm - Platin gebürstet	1,00	10

Modell-, Programm- und technische Änderungen sowie Irrtum vorbehalten.
Mehr Informationen erhalten Sie unter: www.dornbracht.com +49 (0) 2371 8899 900 mail@dornbracht.com