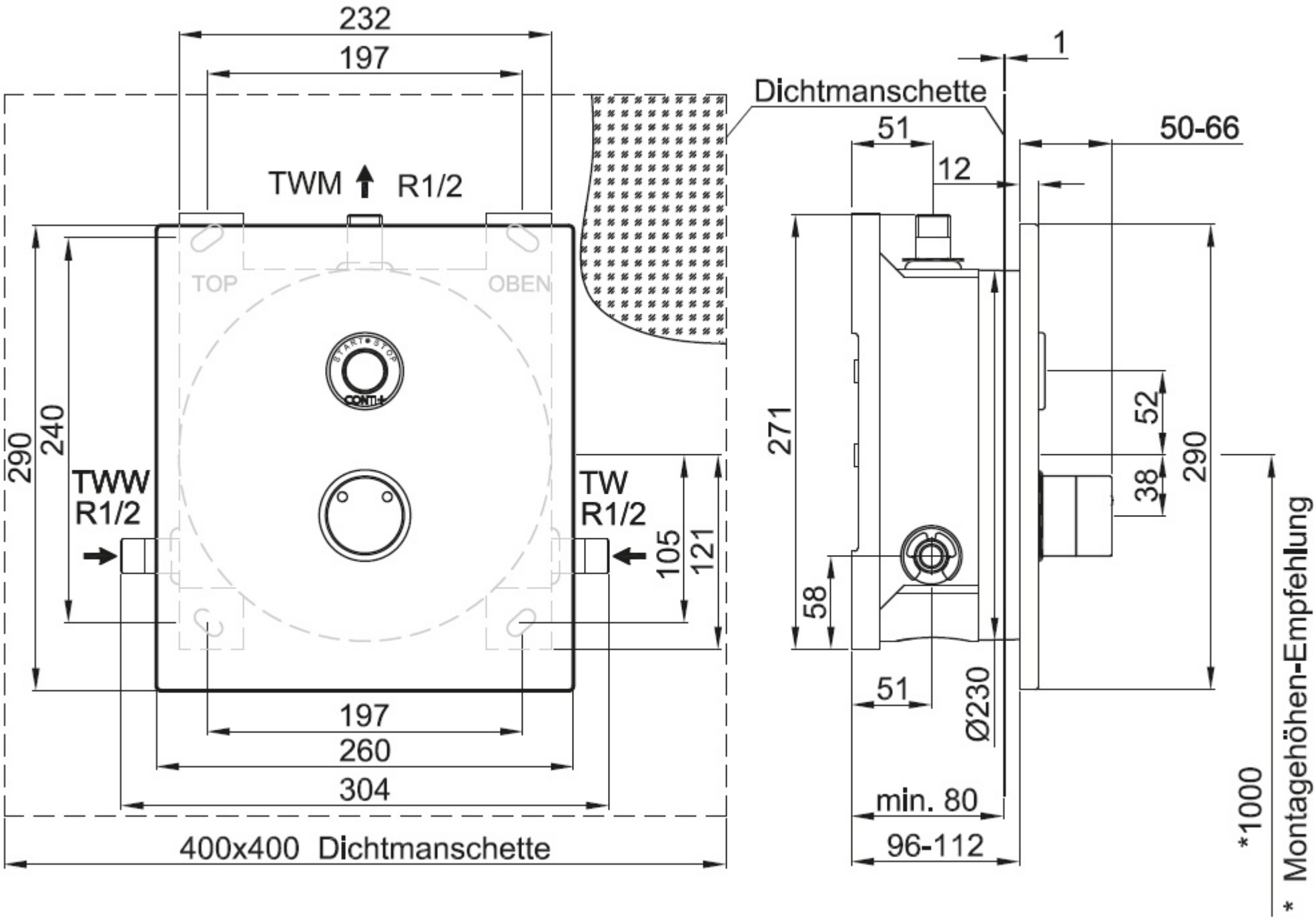
232
197
TWM
R1/2
TOP
OBEN
START STOP
CONTI+
290
240
TWW
R1/2
TW
R1/2
105
121
197
260
304
400x400 Dichtmanschette
Dichtmanschette
1
51
12
50-66
271
52
38
290
58
51
Ø230
min. 80
96-112
*1000
* Montagehöhen-Empfehlung