Datenblatt



Sanpress Inox XL LF-Reduzierstück
mit SC-Contur
labs-frei (Einzelverpackung)
- Einsteckende, Pressanschluss
Ausstattung
Dichtelement EPDM, Schneidring, Trennring
Modell 2315.1XLLF

Artikel 666 446

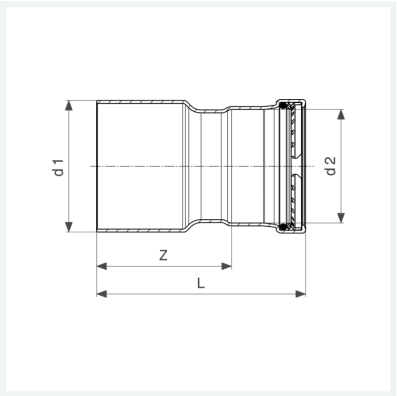

Eigenschaften

Rohraußendurchmesser 1	d1	64,0
Rohraußendurchmesser 2	d2	54
Z-Maß	Z	71 mm
Länge	L	111 mm
Gewicht	325,3 g	
Volumen	1036 cm^3	
Werkstoff	Stahl nichtrostend	