Datenblatt



Prestabo XL-T-Stück
mit SC-Contur
- Pressanschlüsse
Ausstattung
Dichtelemente EPDM, Schneidringe, Trennringe
Modell 1118XL

Artikel 598 037

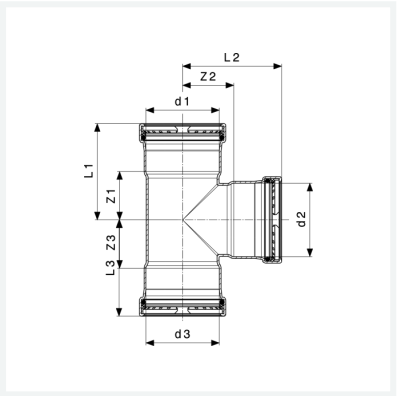

Eigenschaften

Rohraußendurchmesser 1	d1	108,0
Rohraußendurchmesser 2	d2	64,0
Rohraußendurchmesser 3	d3	108,0
Z-Maß 1	Z1	51 mm
Z-Maß 2	Z2	70 mm
Z-Maß 3	Z3	51 mm
Länge 1	L1	111 mm
Länge 2	L2	113 mm
Länge 3	L3	111 mm
Gewicht	1549 g	

Datenblatt



Prestabo XL-T-Stück
mit SC-Contur
Modell 1118XL
Artikel 598 037

Eigenschaften

Volumen	6216 cm³
Werkstoff	Stahl unlegiert, verzinkt