Datenblatt

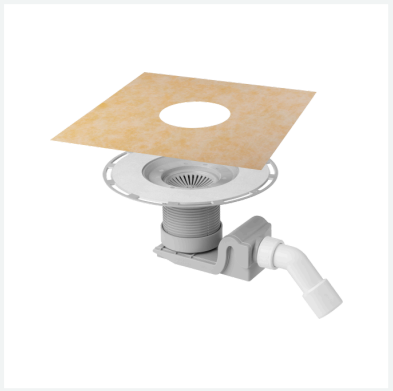

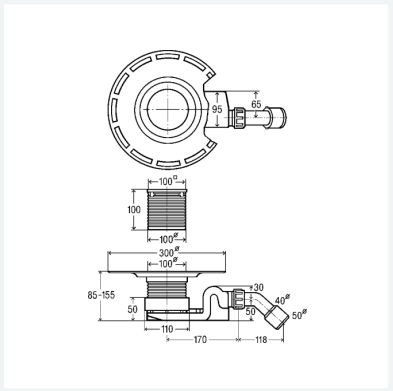

Advantix-Badablauf
- für Verbundabdichtung (geflieste Dusche) mit Abdichtungsmatte
- Systemmaß 100
- ohne: Aufsatz

Ausstattung
Aufstockelement Kunststoff, Bauschutz, Schlüter-KERDI-Abdichtungsmanschette, Ablaufbogen 45°

Hinweis
Bei diesem Ablaufmodell ist, in der niedrigsten Einbauvariante, im Bereich des Anschlussrohrs keine ausreichende Estrichüberdeckung möglich. Dies muss rechtzeitig vom Fachplaner berücksichtigt werden. Eine mögliche bauseitige Lösung bezüglich Fliesengröße und/oder einem eventuellen Verguss mit Epoxidharz ist einzuplanen!

Ablaufleistung nach DIN EN 1253
Modell 4927.1

Artikel 557 065

Eigenschaften

Ablaufleistung 10 mm (nach DIN EN 1253)	AL 10	0,4 l/s
Ablaufleistung 20 mm (nach DIN EN 1253)	AL 20	0,55 l/s
Durchmesser Nominal	DN	40/50
Gewicht	790 g	
Volumen	20672 cm³	