# Datenblatt

**Sanfix P-T-Stück**
**mit SC-Contur**
- Pressanschlüsse
**Modell 2118**

**Artikel 566 623**

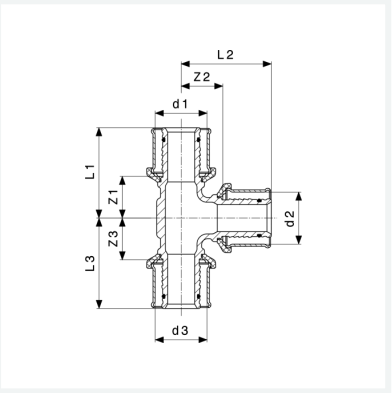


# Eigenschaften

| | | |
|---|---|---|
| Rohraußendurchmesser 1 | d1 | 63 |
| Rohraußendurchmesser 2 | d2 | 63 |
| Rohraußendurchmesser 3 | d3 | 63 |
| Z-Maß 1 | Z1 | 45 mm |
| Z-Maß 2 | Z2 | 45 mm |
| Z-Maß 3 | Z3 | 45 mm |
| Länge 1 | L1 | 87 mm |
| Länge 2 | L2 | 87 mm |
| Länge 3 | L3 | 87 mm |
| Gewicht | 1497 g | |

# Datenblatt

**Sanfix P-T-Stück**
**mit SC-Contur**
**Modell 2118**
**Artikel 566 623**

# Eigenschaften

| | |
|---|---|
| Volumen | 2486,4 cm³ |
| Werkstoff | Rotguss |