Datenblatt



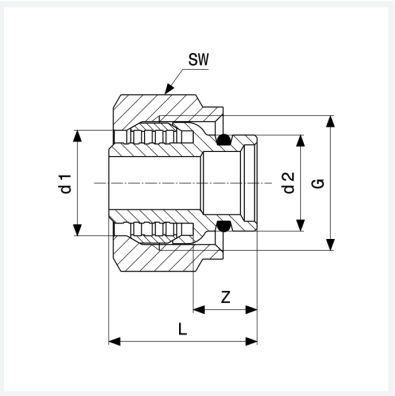

Klemmringverschraubung
- für Fremdrohr, Vollkunststoffrohr
- Viega Stecksitz

Ausstattung
Überwurfmutter vernickelt, Mehrkant

Modell 1022

Artikel 105 068

Eigenschaften

Gewinde zylindrisch	G	¾
Rohraußendurchmesser 1	d1	20
Rohraußendurchmesser 2	d2	19
Wandstärke	s	2
Z-Maß	Z	13 mm
Länge	L	28 mm
Schlüsselweite	SW	30 mm
Gewicht	85,4 g	
Volumen	82,88 cm³	
Werkstoff	Messing	