DE **Montageanleitung**
EN **Mounting instruction**
ES **Instrucciones de instalación**
FR **Instructions d'installation**
IT **Istruzioni per l'installazione**
NL **Montagehandleiding**
CS **Návod k instalaci**
PL **Instrukcja montażu**
RU **Инструкция по монтажу**

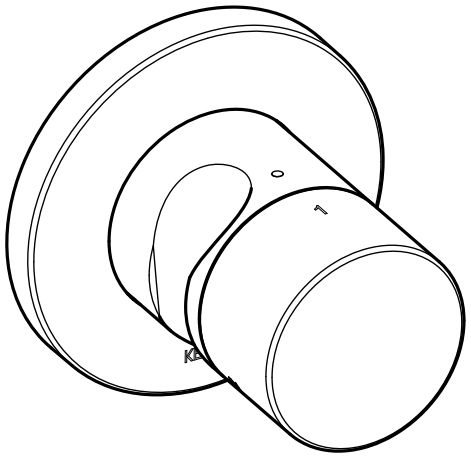

59548 XX0201

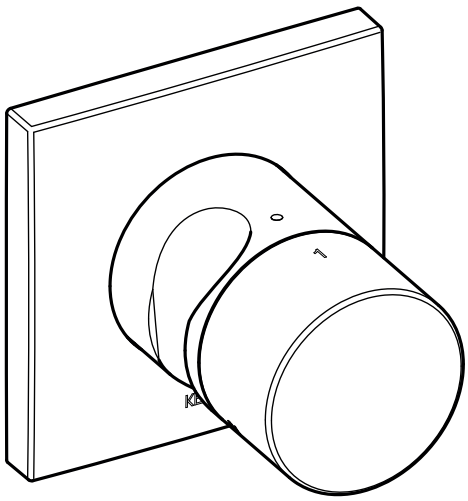

59548 XX0202

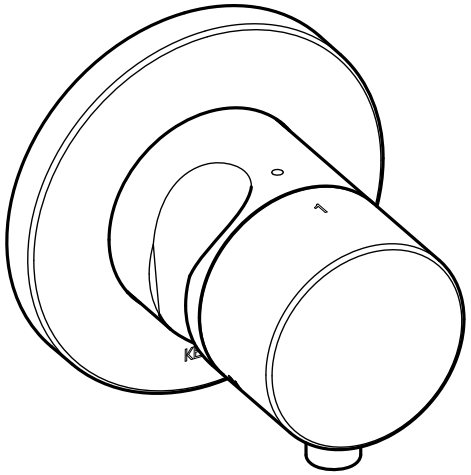

59548 XX1201

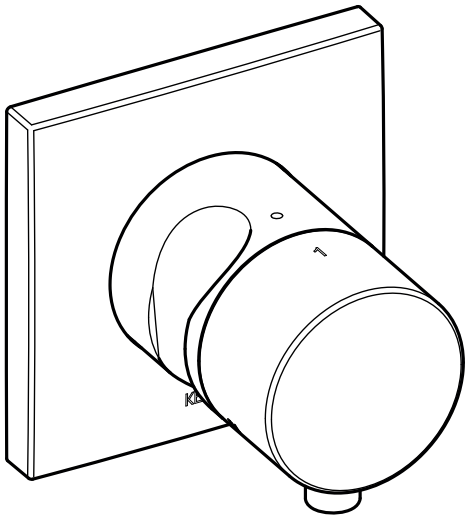

59548 XX1202

DE Einbaumaße
EN Mounting dimensions
ES Dimensiones de montaje
FR Cotes de montage
IT Ingombro
NL Montageafmetingen
CS Montážní rozměry
PL Wymiary montażowe
RU Монтажные размеры

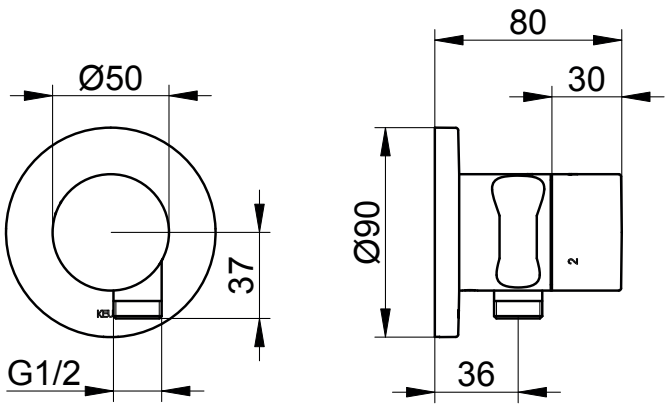

59548 XX0201

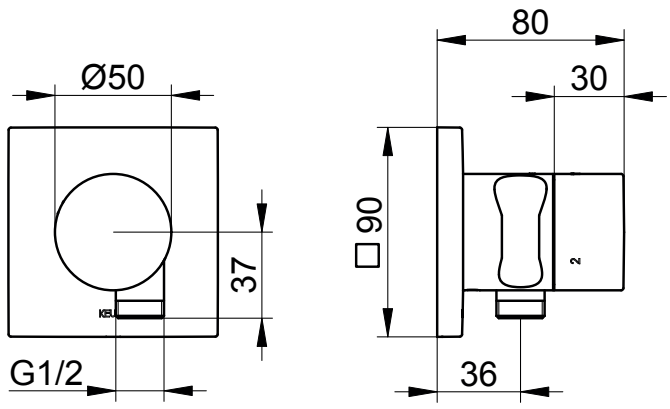

59548 XX0202

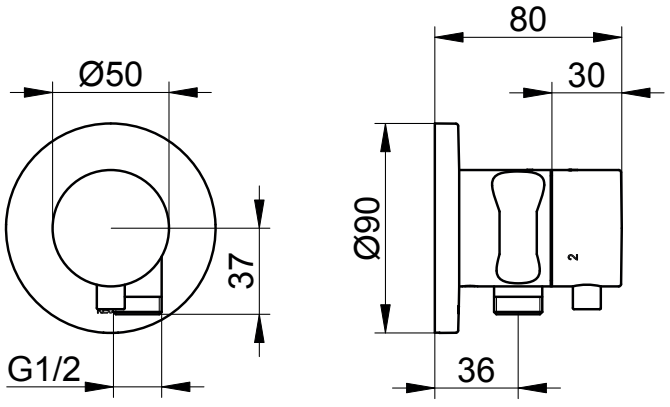

59548 XX1201

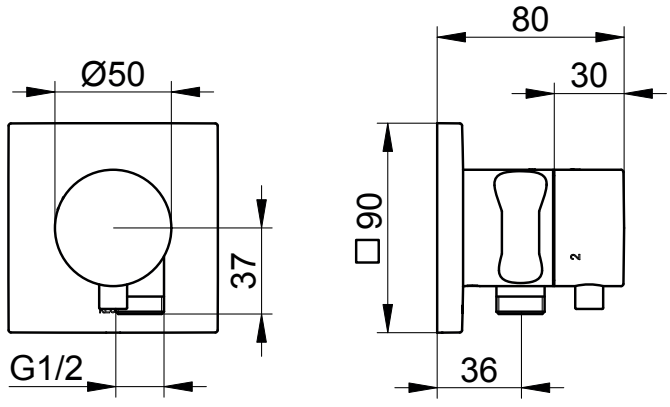

59548 XX1202

DE Wichtige Informationen, bitte unbedingt lesen!

Diese Anleitung ist für den Installateur zur Montage sowie für den Nutzer zur Bedienung und Wartung des Produktes. Bitte nach der Installation an den Nutzer zur Verwahrung weitergeben.

Symbole und Bedeutung

Achtung! Warnung vor Personen- oder Sachschaden.

Hinweis, Tipp oder Verweis

Korrekte Montage/Funktionsprüfung

Falsche Montage

Montagedetail beachten

Kaltwasser

Warmwasser

Wasserfluss

Kein Wasserfluss

Optional/Zubehör

Technische Daten

Durchfluss bei 3 bar Fließdruck

– Umstellventil:	ca. 23 l/min
– Schlauchanschluss:	ca. 16 l/min

Einbaumaße, siehe Seite 2

Installation, siehe ab Bild 1 auf Seite 8

Nur neutral vernetzendes Silikon verwenden.

Bedienung, siehe Bild 11 auf Seite 10

Wartung, siehe Bild 12 auf Seite 10

Montage in umgekehrter Reihenfolge.

– Anzugsmoment Kartuschenmutter:	20-30 Nm

Ersatzteile mit Bestellnummern, siehe Seite 11

Hinweise zur Gewährleistung und Pflege sind dem beiliegendem **Pflege- und Garantiepass** zu entnehmen.

EN Important information, please read!

These instructions are for both the installer for installation and the user for operation and maintenance of the product. After installation, please hand them over to the user to keep.

Symbols and explanations

Attention! Warning against bodily injury or damage to property.

Note, tip or reference

Correct installation/test of functionality

Incorrect installation

Observe installation details

Cold water

Hot water

Water flow

No water flow

Optional/accessories

Technical specifications

Flow at 3 bar pressure

– Diverter valve:	approx. 23 l/min
– Wall outlet for shower hose:	approx. 16 l/min

Installation dimensions, refer to page 2

Installation, refer to picture 1 on page 8

Use only neutrally netting silicone.

Operation, refer to picture 11 on page 10

Servicing, refer to picture 12 on page 10

Assemble in reverse order.

– Cartridge nut torque:	20-30 Nm

For spare parts with order numbers, refer to page 11

For warranty and care information please refer to the attached **warranty and care instructions**.

ES ¡Información importante de lectura obligatoria!

Este manual está dirigido al instalador para el montaje, así como al usuario para el manejo y mantenimiento del producto. Por favor, después de la instalación, este manual se debe entregar al usuario para que lo conserve.

Símbolos y significado

¡Atención! Advertencia de daños personales o materiales.

Indicación, consejo o referencia

Montaje/comprobación de funcionamiento correctos

Montaje erróneo

Observar el detalle de montaje

Agua fría

Agua caliente

Flujo de agua

Ningún flujo de agua

Opcional/Accesorios

Datos técnicos

Paso con una presión de caudal de 3 bares

– Desviador: aprox. 23 l/min.

– Conexión de flexo: aprox. 16 l/min.

Medidas de montaje, véase página 2

Instalación, véase imagen 1 en la página 8

Utilizar exclusivamente silicona de reticulación neutra.

Manejo, véase imagen 11 en la página 10

Mantenimiento, véase imágen 12 en la página 10

El montaje se efectúa en el orden inverso.

– Par de apriete de la tuerca de fijación del cartucho: 20-30 Nm

Piezas de recambio con números de pedido, véase página 11

En el pasaporte de mantenimiento y garantía adjunto encontrará indicaciones sobre **la garantía y el mantenimiento**.

FR Informations importantes, à lire impérativement!

Ces instructions sont destinées à l'installateur, pour effectuer le montage, et pour l'utilisateur, pour utiliser le produit et procéder à sa maintenance. Après l'installation, veuillez remettre ces instructions à l'utilisateur pour qu'il les conserve.

Symboles et leur signification

Attention ! Mise en garde contre les dégâts de personnes et les dégâts matériels.

Remarque, conseil ou renvoi

Montage correct/contrôle fonctionnel

Montage incorrect

Respecter le détail de montage

Eau froide

Eau chaude

Débit d'eau

Pas de débit d'eau

Option/accessoires

Caractéristiques techniques

Débit à une pression d'écoulement de 3 bar

– Inverseur : env. 23 l/mn

– Prise d'eau : env. 16 l/mn

Cotes d'encombrement, voir page 2

Installation, voir figure 1 à la page 8

N'utiliser que du silicone à réticulation neutre.

Utilisation, voir figure 11 à la page 10

Maintenance, voir figure 12, page 10

Le montage s'effectue dans l'ordre inverse de la dépose.

– Couple de serrage écrou de cartouche : 20-30 Nm

Pièces de rechange avec numéros de commande, voir page 11

Les consignes relatives à la garantie et à l'entretien figurent sur la carte **d'entretien et de garantie** jointe.

IT Informazioni importanti! Assicurarsi di leggerle!

Il presente manuale è indirizzato agli installatori per il montaggio nonché agli utilizzatori per l'uso e la manutenzione del prodotto. Consegnarlo all'utilizzatore dopo l'installazione affinché lo custodisca.

Simboli e significato

Attenzione! Pericolo di lesioni o danni materiali.

Avvertenza, consiglio o rimando

Montaggio corretto/verifica del funzionamento

Montaggio errato

Prestare attenzione al dettaglio di montaggio

Acqua fredda

Acqua calda

Flusso d'acqua

Nessun flusso d'acqua

Opzionale/accessorio

Dati tecnici

Portata con pressione di flusso di 3 bar

– Deviatore: circa 23 l/min

– Allacciamento tubo flessibile: circa 16 l/min

Ingombro, vedi pagina 2

Installazione, vedi dalla figura 1 a pagina 8

Utilizzare solo silicone neutro.

Uso, vedi figura 11 a pagina 10

Manutenzione, vedi figura 12 a pagina 10

Eseguire il montaggio in ordine inverso.

– Coppia del dado della cartuccia: 20-30 Nm

Ricambi con numero d'ordine, vedi pagina 11

Indicazioni relative alla garanzia e al trattamento vanno desunte dalla **scheda allegata**.

NL Belangrijke informatie, zorgvuldig doorlezen!

Deze handleiding is bestemd voor zowel de installateur voor de montage alsook voor de gebruiker voor het gebruik en het onderhoud van het product. Gelieve na de installatie door te geven aan de gebruiker om te bewaren.

Symbolen en betekenis

Opgepast! Gevaar voor letsel of schade.

Opmerking, tip of referentie

Correcte montage/werkingstest

Verkeerde montage

Montagedetails in acht nemen

Koud water

Heet water

Waterstroom

Geen waterstroom

Optioneel/toebehoren

Technische gegevens

Doorstroming bij 3 bar stromingsdruk:

– Omstelling: ca. 23 l/min

– Slangaansluiting: ca. 16 l/min

Inbouwafmetingen, zie pagina 2

Installatie, zie vanaf afbeelding 1 op pagina 8

Uitsluitend neutraal vernette siliconen gebruiken.

Gebruik, zie afbeelding 11 op pagina 10

Onderhoud, zie afbeelding 12 op pagina 10

Montage in omgekeerde volgorde.

– Aandraaimoment moer voor cartouche: 20-30 Nm

Wisselstukken met bestelnummers, zie pagina 11

Instructies voor de waarborg en het onderhoud vindt u in de meegeleverde **Onderhouds- en garantiekaart**.

CS Důležité informace, přečtěte si prosím pozorně!

Tento návod slouží instalatérům při montáži a uživatelům při obsluze a údržbě produktu. Po nainstalování ho předejte uživateli, aby si ho mohl uschovat.

Symboly a význam

Pozor! Výstraha před zraněním a věcnými škodami.

Upozornění, tip nebo odkaz

Správná montáž / kontrola funkčnosti

Nesprávná montáž

Při montáži dbejte na tento detail

Studená voda

Teplá voda

Průtok vody

Žádný průtok vody

Volitelná výbava / příslušenství

Technické údaje

Průtok při průtokovém tlaku 3 bary

– Přepínací: cca. 23 l/min

– Napojení hadice: cca. 16 l/min

Montážní rozměry viz strana 2

Instalace viz obrázek 1 na straně 8

Používejte pouze neutrální silikon.

Obsluha viz obrázek 11 na straně 10

Údržba viz obrázek 12 na straně 10

Montáž probíhá v obráceném pořadí.

– Utahovací moment matice kartuše: 20-30 Nm

Náhradní díly s objednacími čísly viz strany 11

Pokyny týkající se záruky a péče najdete v přiloženém **Návodu k údržbě a záručním listu**.

PL Ważne informacje, proszę przeczytać uważnie!

Instrukcja przeznaczona jest dla instalatora, zapewniając pomoc w zakresie montażu oraz dla użytkownika, informując go o sposobie obsługi i konserwacji produktu. Po instalacji należy przekazać instrukcję użytkownikowi, aby ją u siebie przechowywał.

Symbole i znaczenie

Uwaga! Ostrzeżenie przed szkodami osobowymi i materialnymi.

Informacja, dobra rada lub odsyłacz

Właściwy montaż / kontrola funkcjonowania

Niewłaściwy montaż

Należy stosować się do danych, dotyczących montażu

Woda zimna

Woda gorąca

Strumień wody

Brak strumienia wody

Opcje / Osprzęt

Dane techniczne

Przepływ w przypadku ciśnienia hydraulicznego 3 bar

– Opornikami: około 23 l/min

– Przyłącze kątowe węża: około 16 l/min

Wymiary zabudowy, patrz strona 2

Instalacja, patrz rys. 1 na stronie 8

Należy wykorzystywać wyłącznie silikon, ulegający naturalnemu usieciowaniu.

Obsługa, patrz rys. 11 na stronie 10

Konserwacja, patrz rys. 12 na stronie 10

Montaż w odwrotnej kolejności.

– Moment obrotowy dokręcenia nakrętki głowicy: 20-30 Nm

Części zamienne z numerami zamówienia, patrz strona 11

Informacje dotyczące gwarancji dostępne są w dołączonej **karcie pielęgnacyjno-gwarancyjnej**.

Данная инструкция содержит указания по монтажу изделия для слесаря-сантехника и указания по эксплуатации и техническому обслуживанию изделия для пользователя. После установки передайте инструкцию пользователю.

Символы и их значение

Внимание! Опасность физического и материального ущерба.

Указание, совет или ссылка

Правильный монтаж / проверка работоспособности

Неправильный монтаж

Важная информация по монтажу

Холодная вода

Горячая вода

Водный поток

Нет водного потока

Опция/принадлежность

Технические характеристики

Пропускная способность при давлении потока в 3 бар

– Отклонитель: около 23 л/мин

– Соединение-вывод для шланга около 16 л/мин

Монтажные размеры, см. стр. 2

Установка, см. рис. 1 на стр. 8

Использовать только силикон нейтрального сшивания.

Эксплуатация, см. рис. 11 на стр. 10

Техническое обслуживание, см. рис. 12 на стр. 10

Монтаж производится в обратной последовательности.

– Момент затяжки гайки картриджа: 20-30 Нм

Запасные части с номерами для заказа, см. стр. 11

Информацию о гарантии и указания по уходу см. в прилагаемом **паспорте по уходу и гарантийному обслуживанию**.

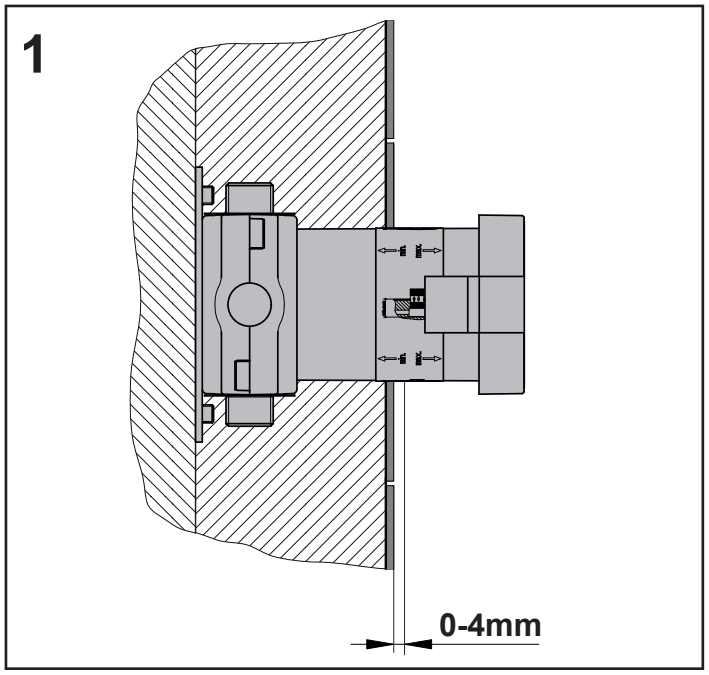
1
0-4mm

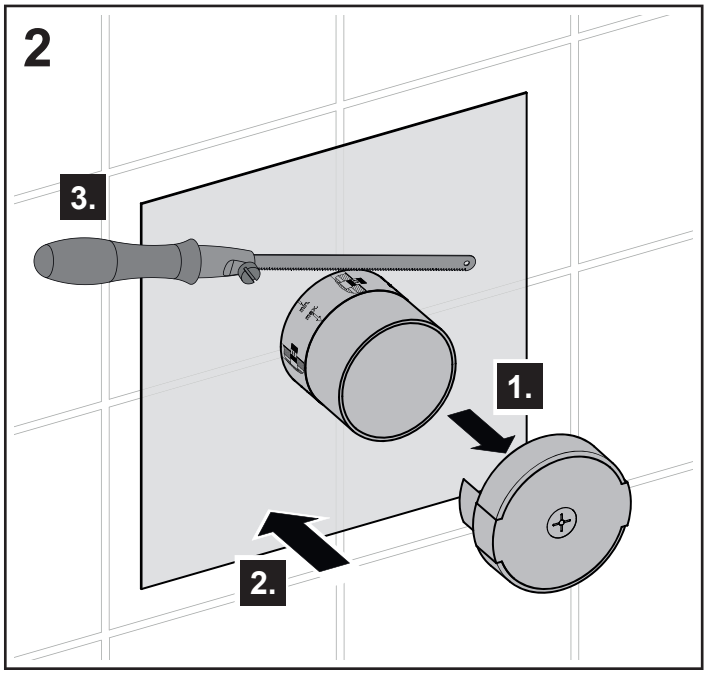
2
3.
1.
2.

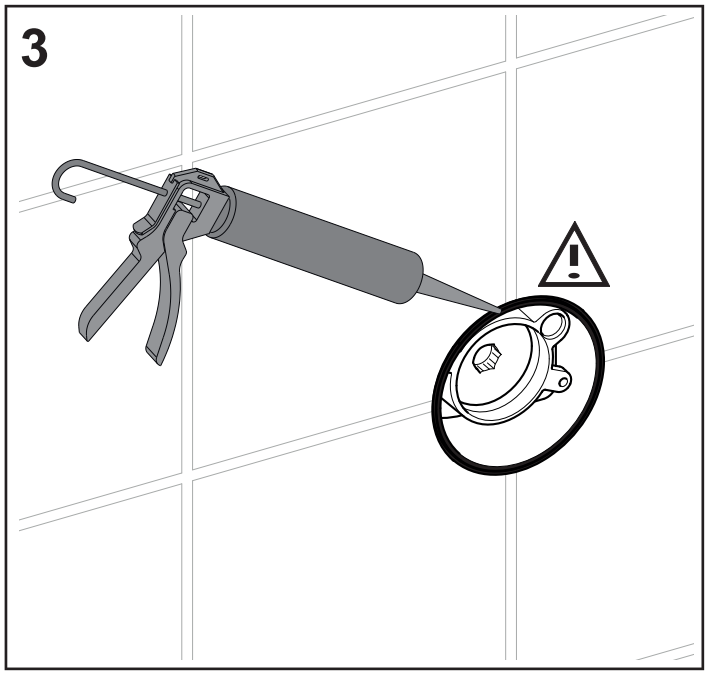
3

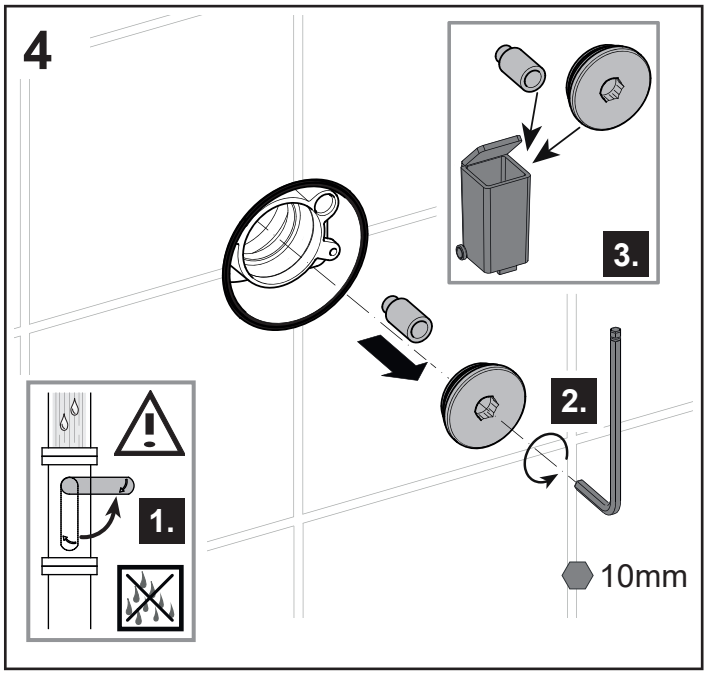
4
3.
2.
1.
10mm

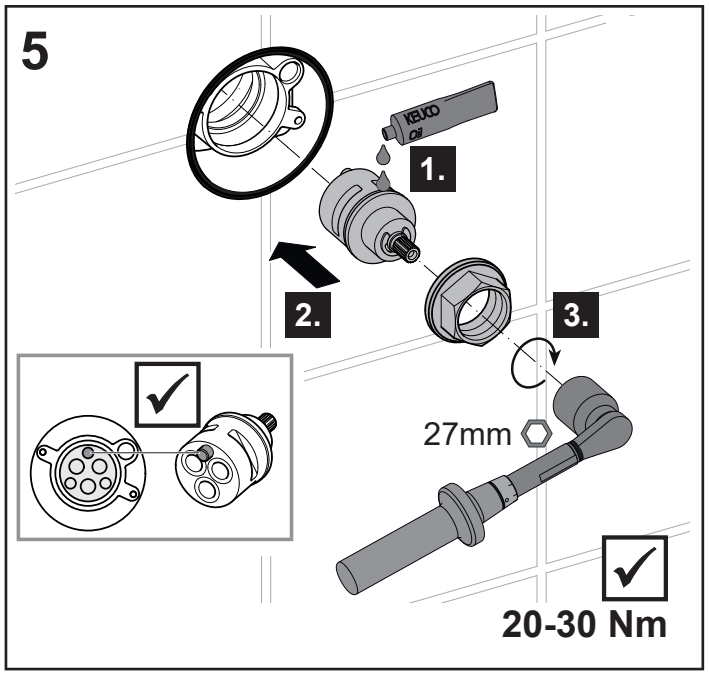
5
1.
2.
3.
27mm
20-30 Nm

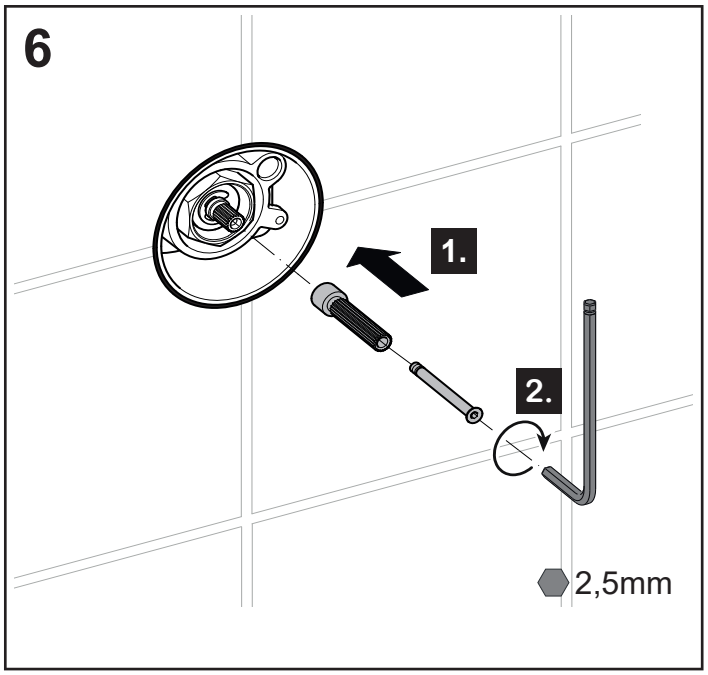
6
1.
2.
2,5mm

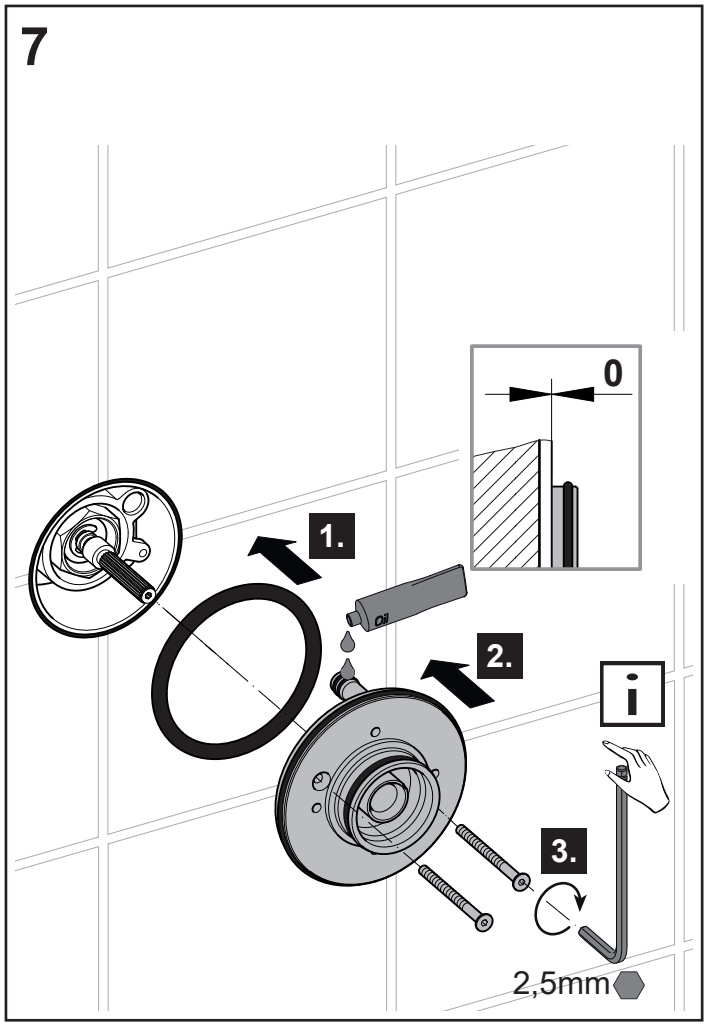
7
0
1.
2.
3.
2,5mm

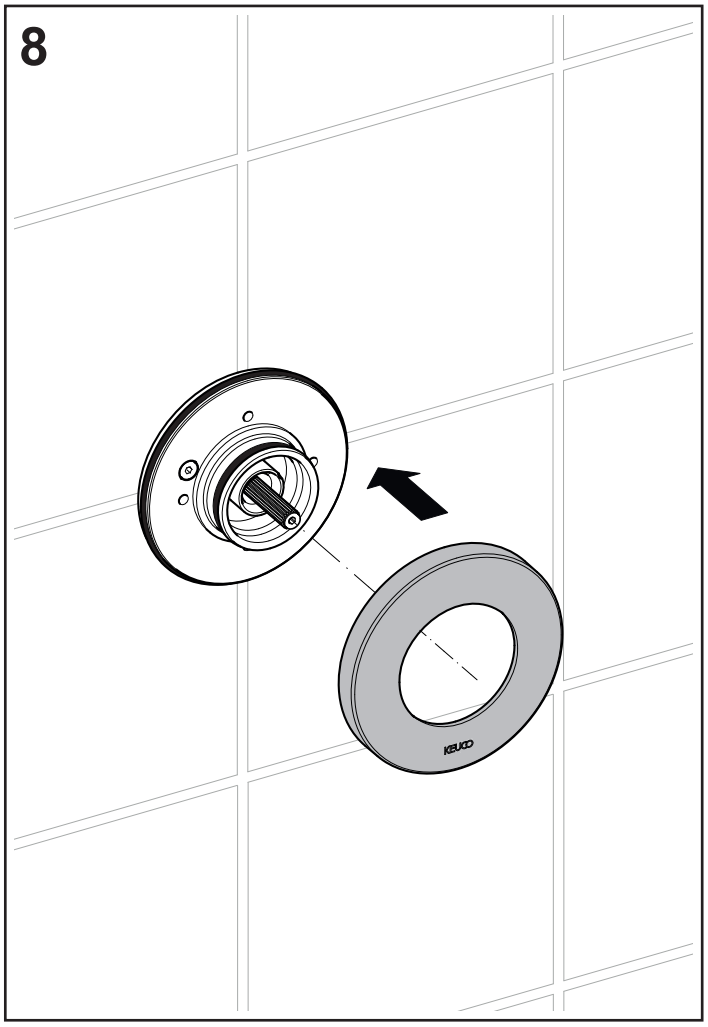
8

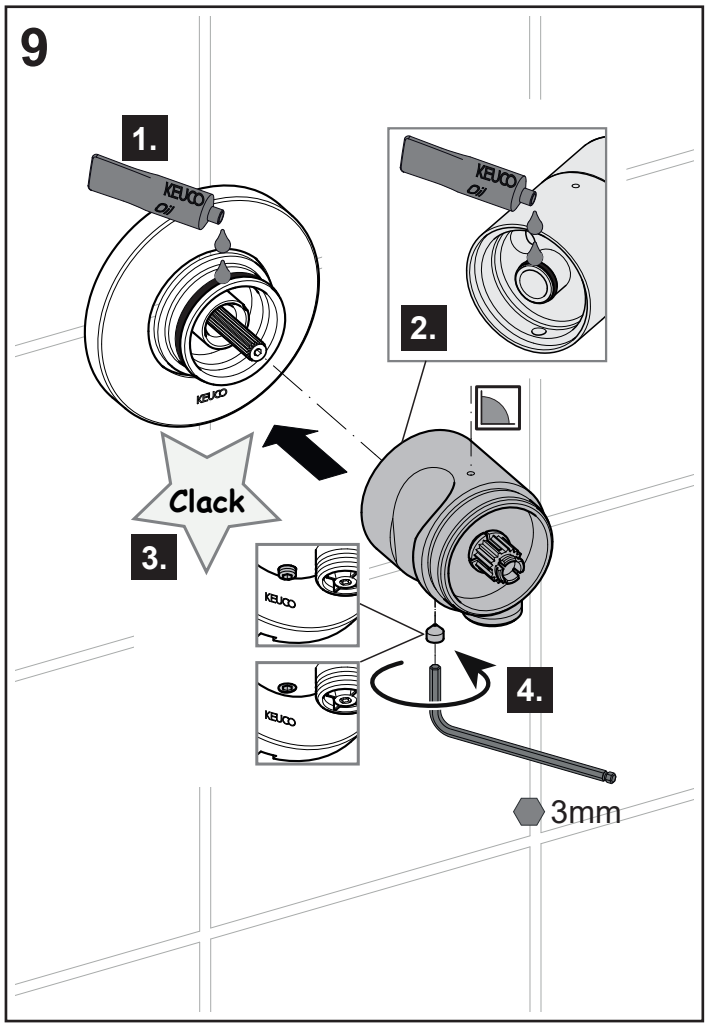
9
1.
2.
Clack
3.
4.
3mm

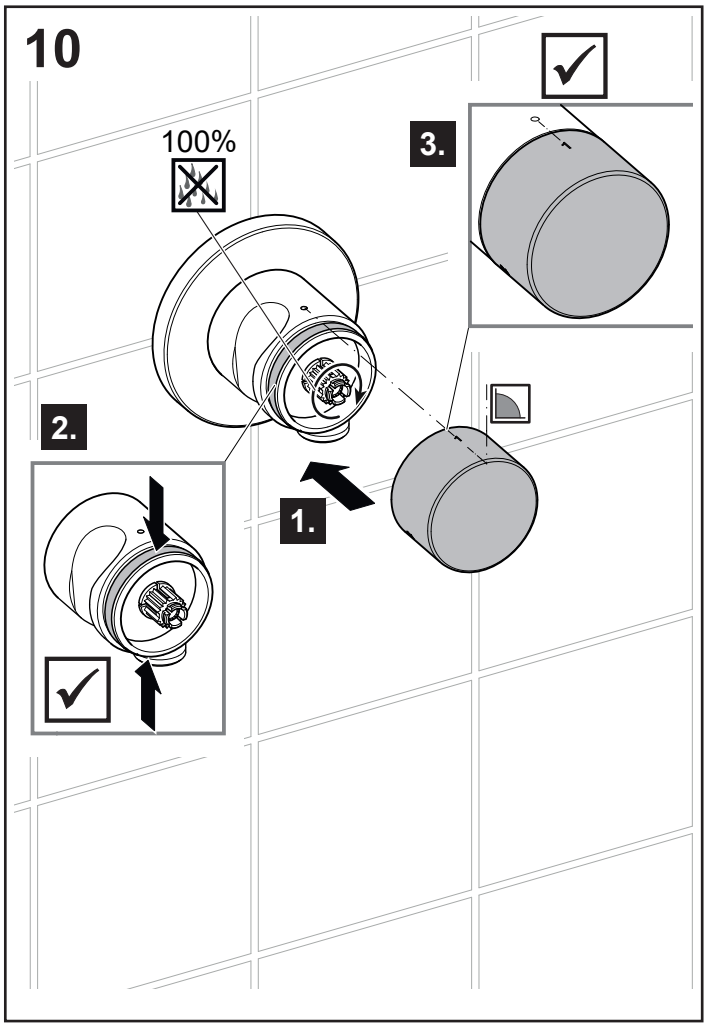
10
100%
3.
2.
1.

11

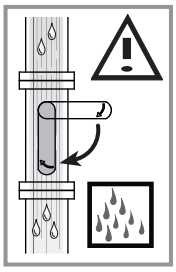

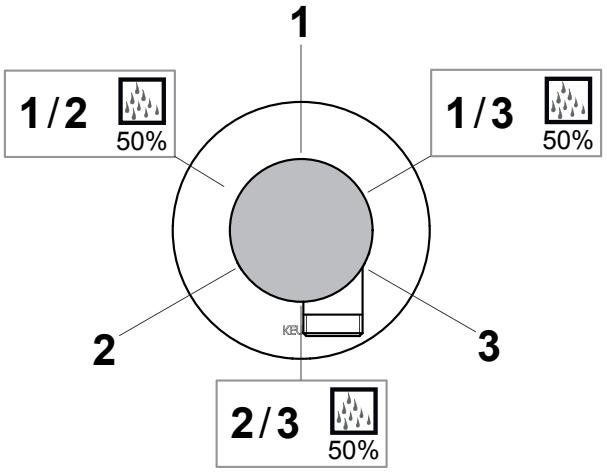

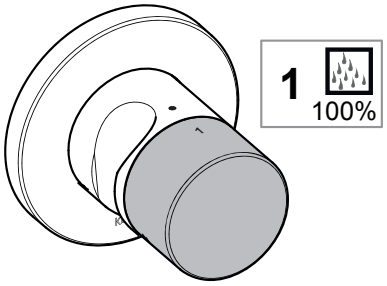

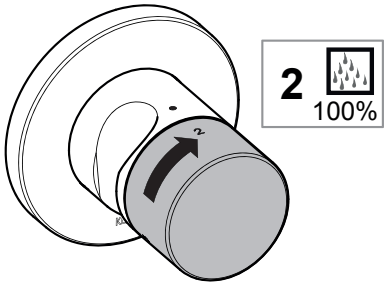

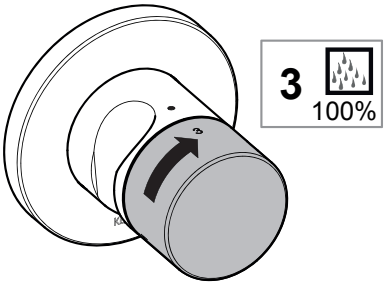

12

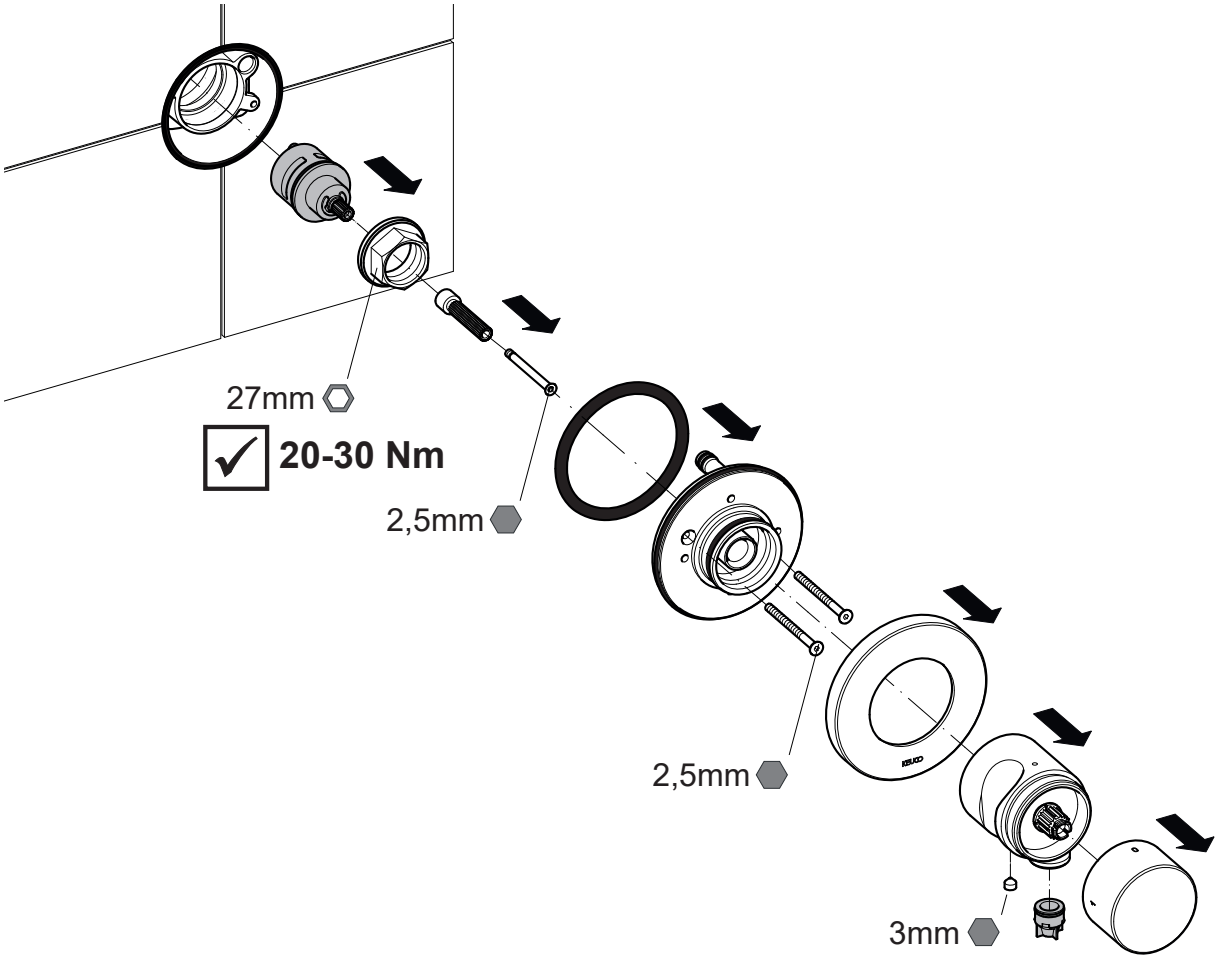

DE Ersatzteile
EN Spare parts
ES Piezas de recambio
FR Pièces de rechange
IT Ricambi
NL Reserveonderdelen
CS Náhradní díly
PL Części zamienne
RU Запчасти

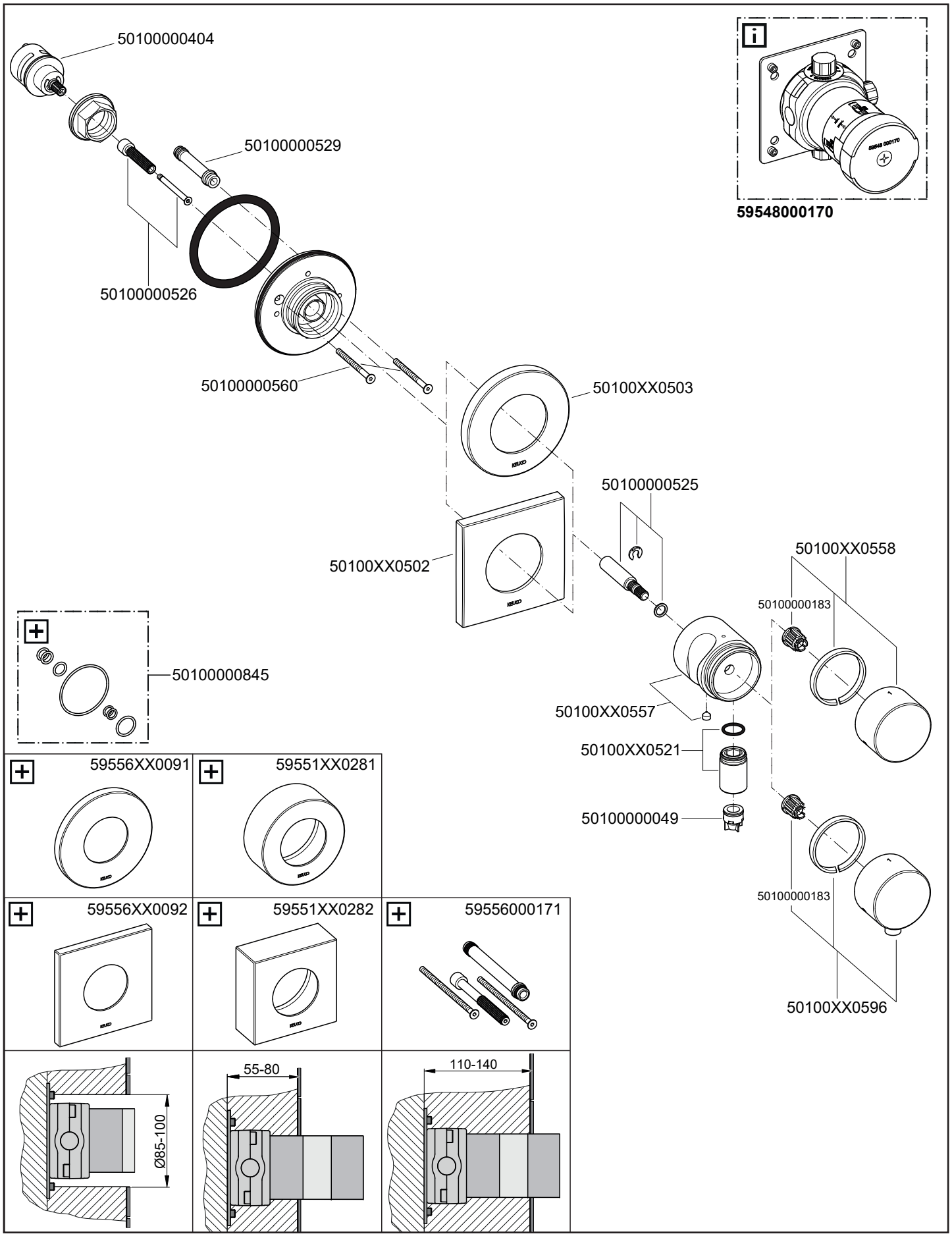

DE
KEUCO GmbH Co. KG
Oesestraße 36

D-58675 Hemer
Telefon: +49 2372 904-0
E-Mail: info@keuco.de

AT
KEUCO GmbH
Söllheimerstraße 16
Gebäude 1
A-5020 Salzburg
Telefon: +43 662 454056-0
E-Mail: office@keuco.at

CH
KEUCO AG
Willestrasse 9

CH-8957 Spreitenbach
Telefon: +41 62 888 00 20
E-Mail: info@keuco.ch

EN
KEUCO UK Ltd.
57 Sheffield Road
Dronfield
S18 2GF Derbyshire

Phone: +44 (0) 1442 865 220
E-Mail: info@keuco.co.uk

FR
KEUCO S. A. R. L.

5, Rue du Martelberg
F-67700 Monswiller

Téléphone: +33 3 88 700 200
E-Mail: bureau@keuco.fr

RU
представительство
Keuco в России
Ленинский проспект 64/2
119296 Москва
тел. + 7 495 953 81 11
Электронная почта:
office-russia@keuco.com

US
VELLA LLC
d. b. a. KEUCO NORTH AMERICA
4485 Tench Road / Ste 1121
Suwanee
Georgia 30024
Phone: +1 (877) 281-8260
E-Mail: office@keucoamericas.com

www.keuco.com

