SYMETRICS Waschtisch-Wand-Auslauf ohne Ablaufgarnitur - Platin

13 800 740

SYMETRICS Waschtisch-Wand-Auslauf ohne Ablaufgarnitur - Platin

13 800 740

SYMETRICS Waschtisch-Wand-Auslauf ohne Ablaufgarnitur - Platin

13 800 740

mm [inches]

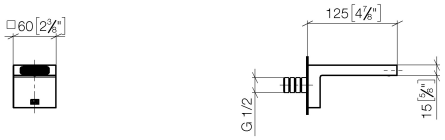

Durchflussdiagramm

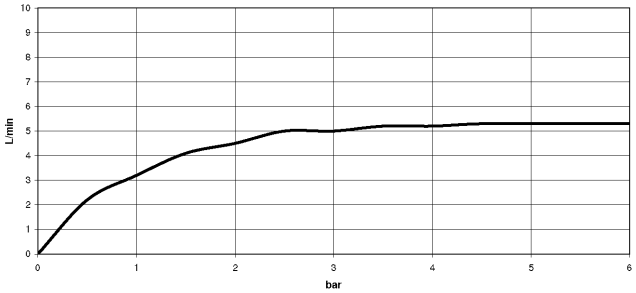

Wurfweitendiagramm

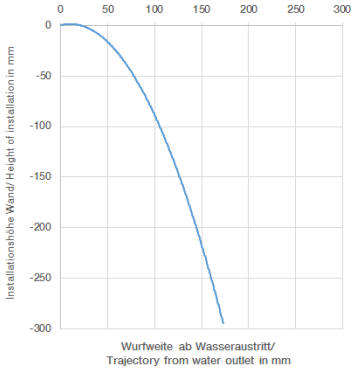

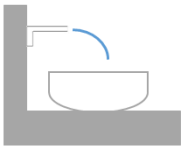

SYMETRICS Waschtisch-Wand-Auslauf ohne Ablaufgarnitur - Platin

13 800 740

Produktversion ab 7/1/2016

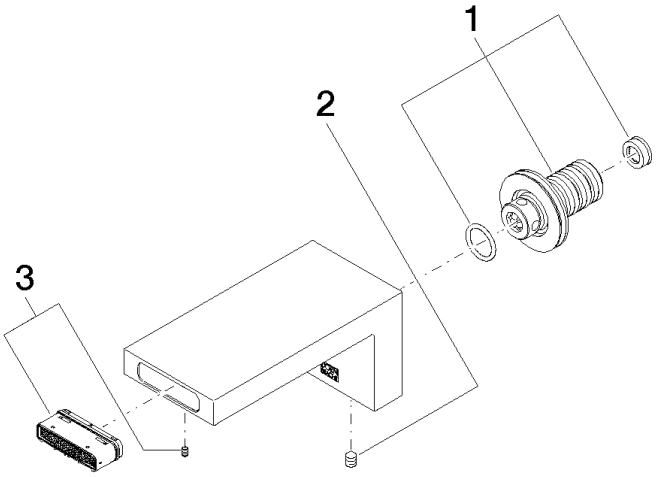

Ersatzteilstückliste

Produktversion ab 7/1/2016

Nr.	Artikelnummer	Benennung	Verbaumenge	Lieferzeit
	90 24 03 108 00 90	Nippel Ø 40 x 50 mm, 5 l/min. -	3	2