Ablage , Wandmodell - Light Gold

SERIENSPEZIFISC

83 482 970 Produktversion ab 01.10.2023

- Breite 300 mm
- Höhe 26 mm
- Ausladung 100 mm
- ohne Gittereinsatz

Light Gold	83 482 970-26
Chrom	83 482 970-00
Platin gebürstet	83 482 970-06
Platin	83 482 970-08
Weiß matt	83 482 970-10
Dark Brass matt	83 482 970-16
Dark Bronze matt	83 482 970-17
Dark Chrome	83 482 970-19
Light Gold gebürstet	83 482 970-27
Messing gebürstet (23kt Gold)	83 482 970-28
Schwarz matt	83 482 970-33
Bronze gebürstet	83 482 970-42
Champagne gebürstet (22kt Gold)	83 482 970-46
Champagne (22kt Gold)	83 482 970-47
Chrom gebürstet	83 482 970-93
Dark Platinum gebürstet	83 482 970-99

Ablage , Wandmodell - Light Gold

SERIENSPEZIFISC

83 482 970 Produktversion ab 01.10.2023

mm [inches]

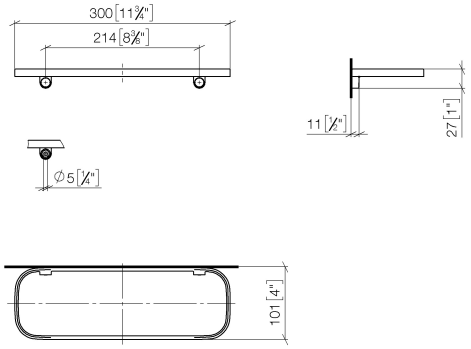

Ablage , Wandmodell - Light Gold

SERIENSPEZIFISC

83 482 970 Produktversion ab 01.10.2023

Ersatzteile für die anderen Oberflächenvarianten finden Sie hier: Chrom

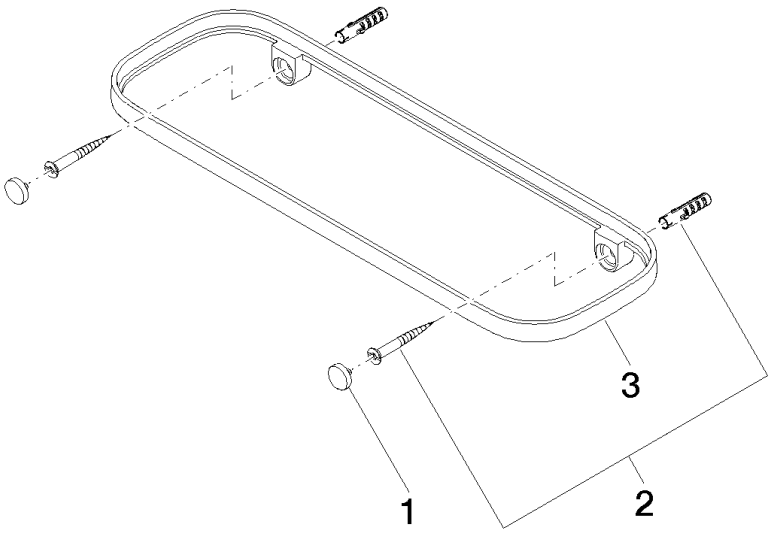

Ersatzteilstückliste

Nr.	Artikelnummer	Benennung	Verbaumenge	Lieferzeit
3	08 17 97 578-26	Halter für Seifenablage 300 x 26,5 x 101 mm - Light Gold	1,00	60
1	90 30 30 520 00-26	Abdeckung für Schraube Spiegelschraube Ø 12 x 8 mm - Light Gold	1,00	30
2	05 30 31 002 00 90	Befestigung Schraube Halbrundkopf 4,5 x 40 mm -	1,00	2