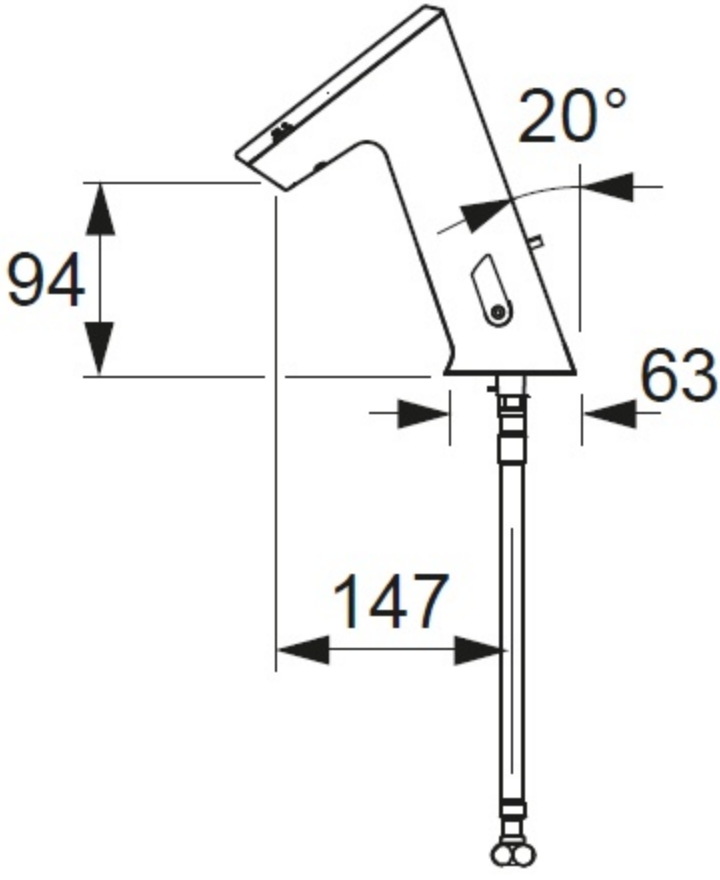
20°
94
63
147

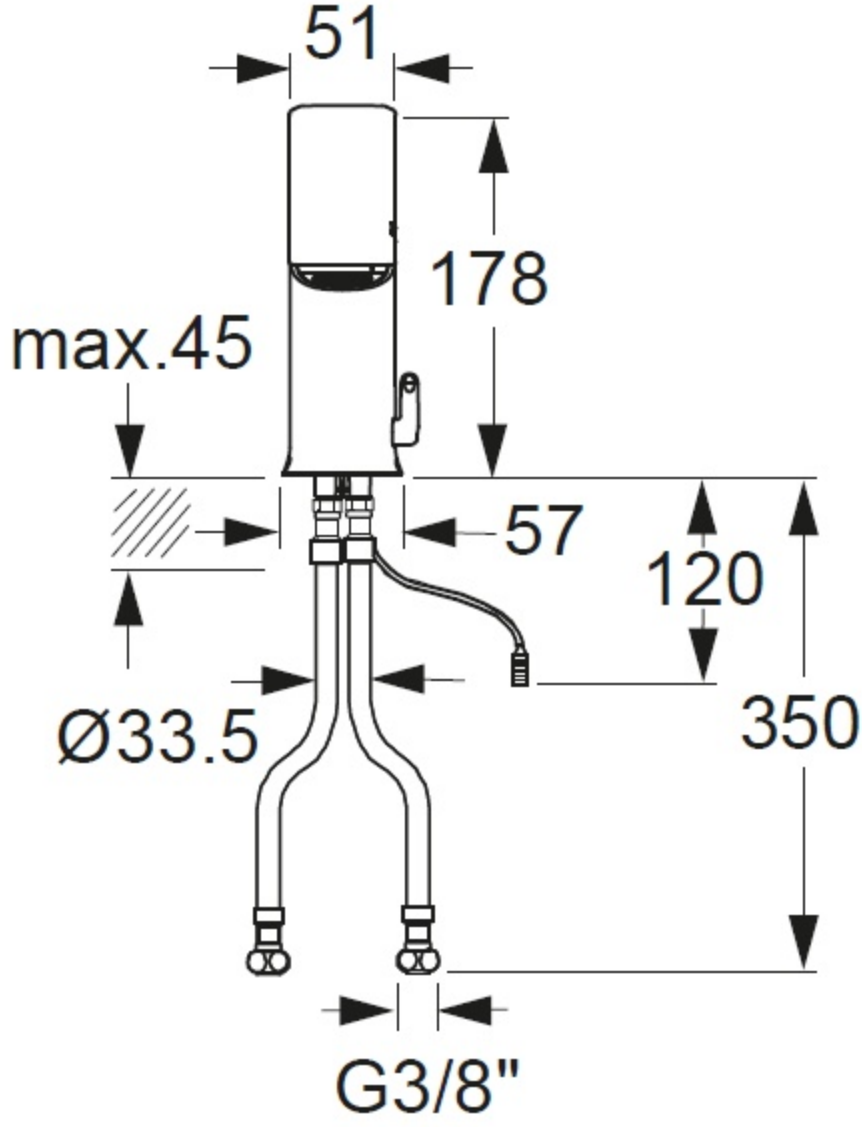
51
178
max.45
57
120
Ø33.5
350
G3/8"

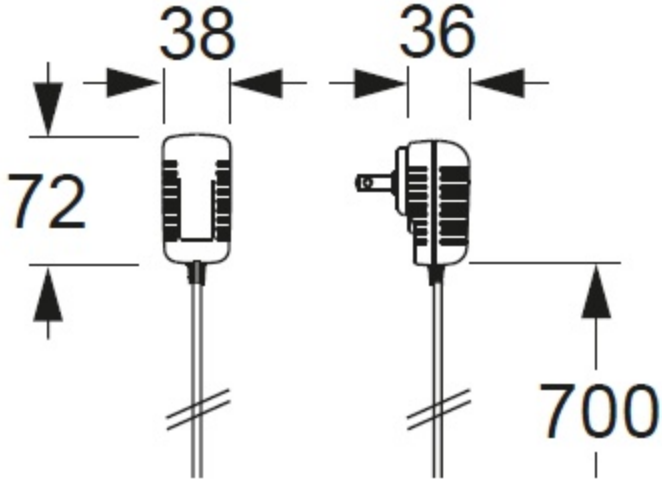
38
36
72
700