Datenblatt



Temponox-Anschlussverschraubung
mit SC-Contur
- Pressanschluss, G-Gewinde

Ausstattung
Flachdichtung EPDM, Dichtelement EPDM, Überwurfverschraubung, Mehrkant

Hinweis
Werkstoffangaben beziehen sich auf wasserberührte Bauteile.
Die Überwurfmutter besteht aus Messing.

Modell 1763

Artikel 811 433

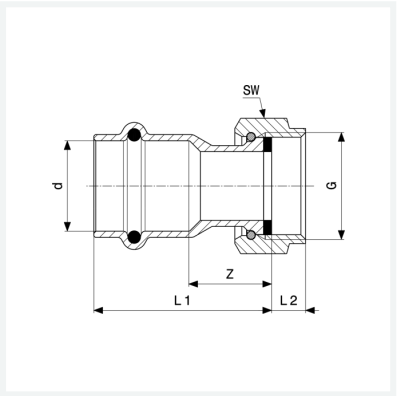

Eigenschaften

Rohraußendurchmesser	d	42
Gewinde zylindrisch	G	2
Z-Maß	Z	24 mm
Länge 1	L1	61 mm
Länge 2	L2	14 mm
Schlüsselweite	SW	66 mm
Gewicht	348 g	
Volumen	621,6 cm³	
Werkstoff	Stahl nichtrostend	