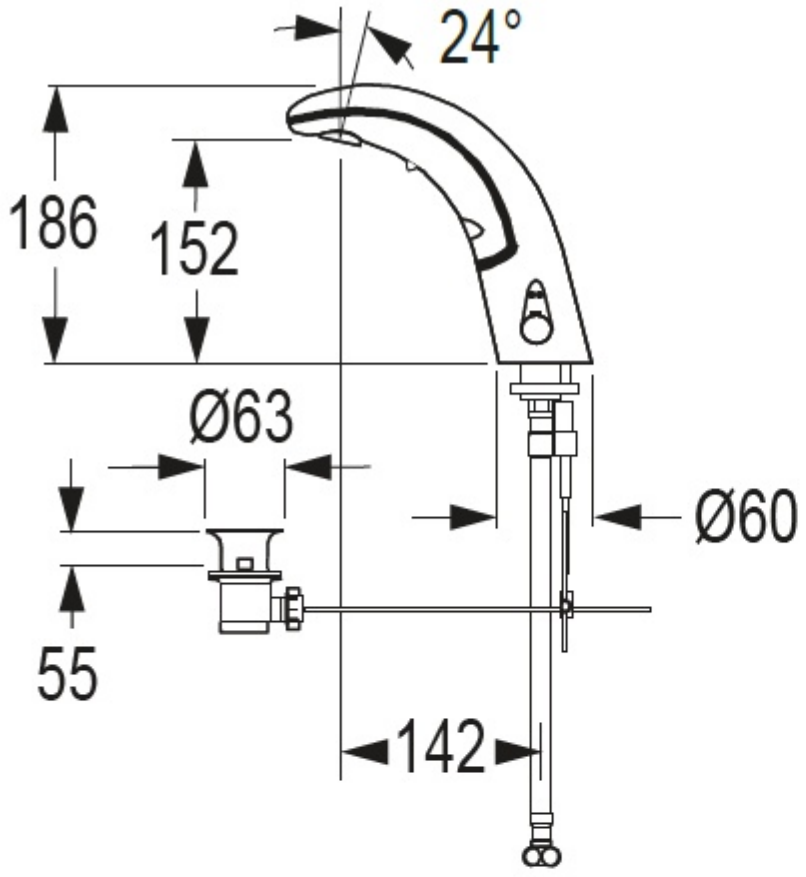
24°
186
152
Ø63
Ø60
55
142

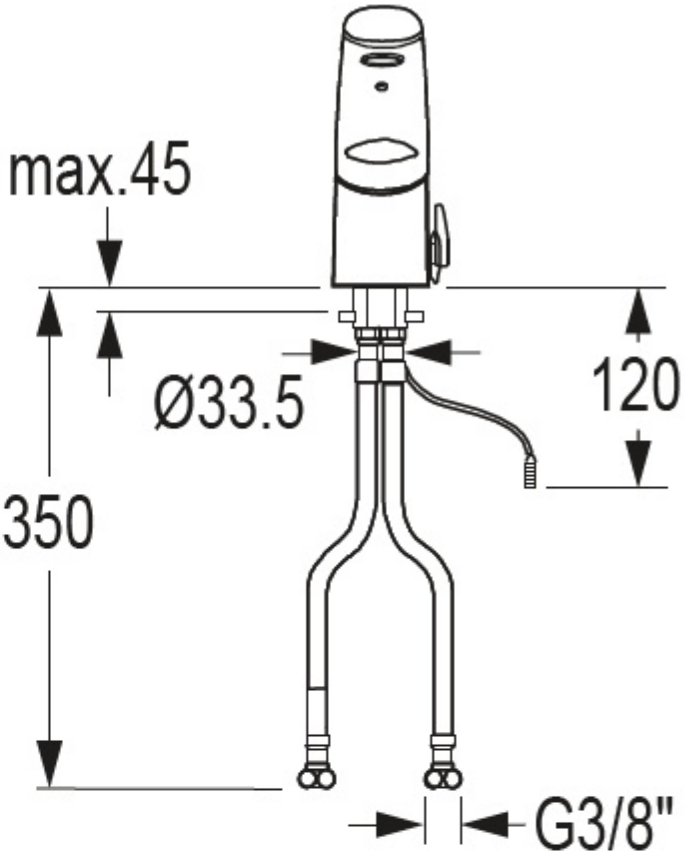
max.45
Ø33.5
120
350
G3/8"

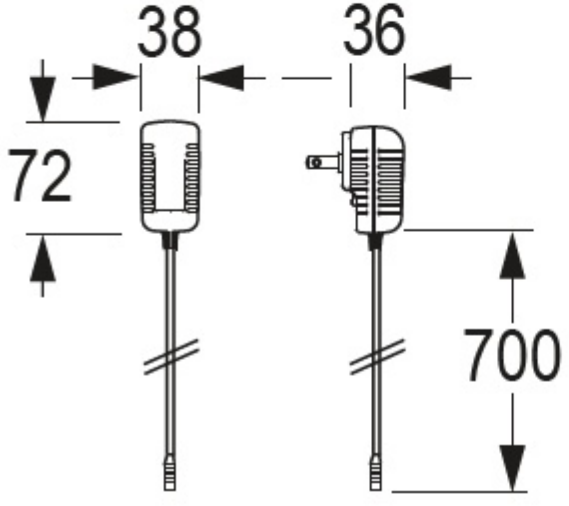
38
36
72
700

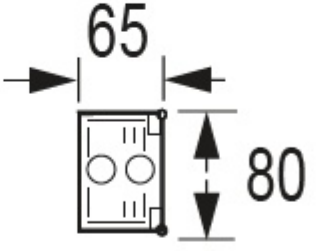
65
80

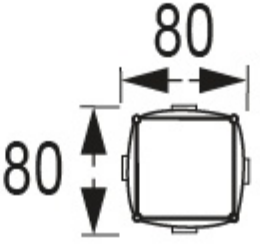
80
80

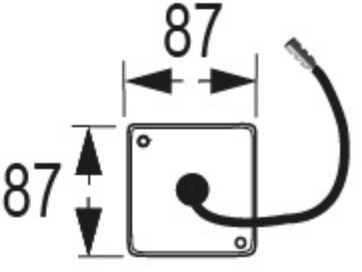
87
87