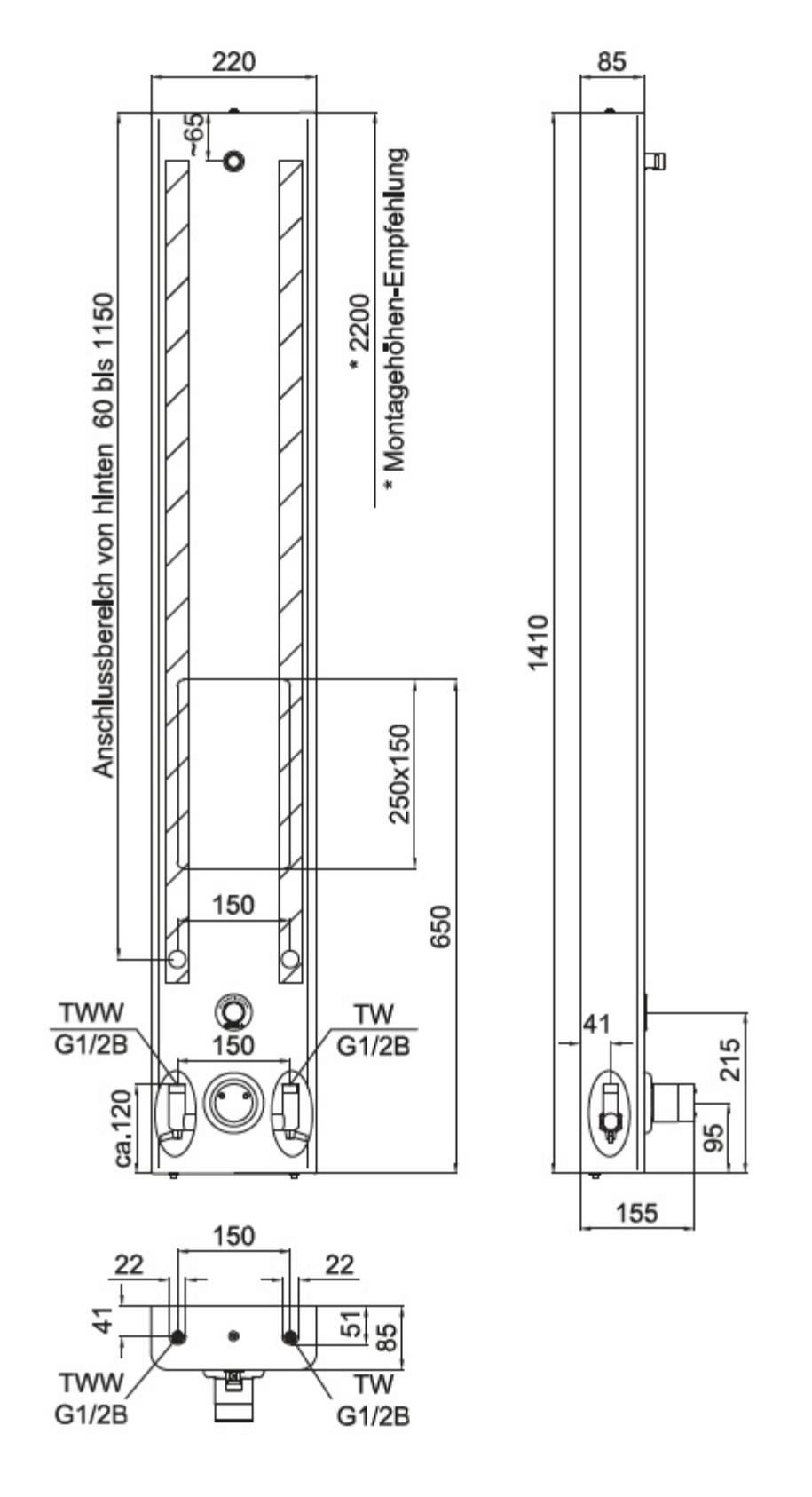
220
85
~65
* 2200
* Montagehöhen-Empfehlung
Anschlussbereich von hinten 60 bis 1150
1410
250x150
150
650
TWW
G1/2B
150
TW
G1/2B
ca.120
41
215
95
155
150
22
22
41
51
85
TWW
G1/2B
TW
G1/2B