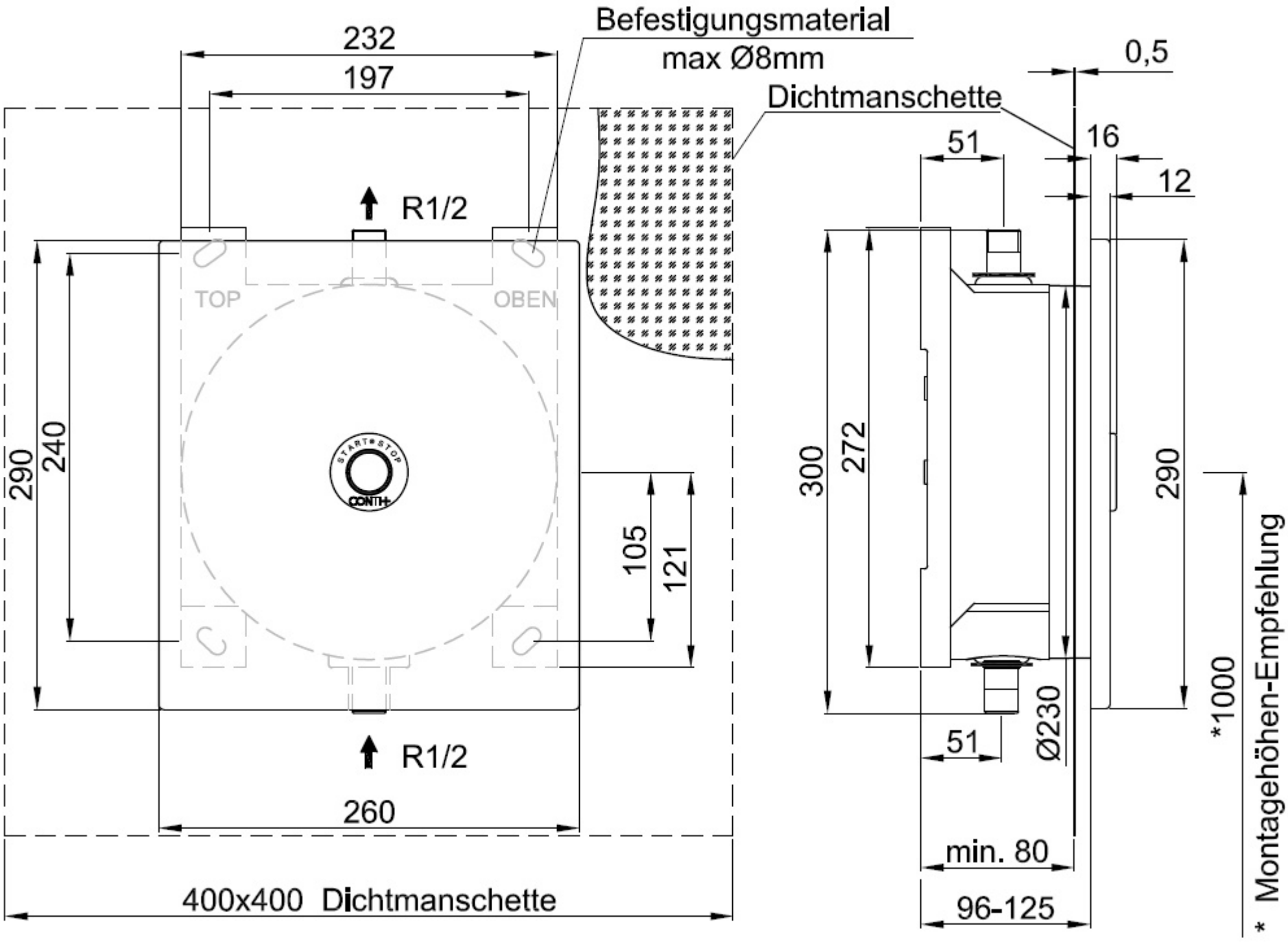
Befestigungsmaterial
max Ø8mm
Dichtmanschette
232
197
0,5
16
12
51
R1/2
TOP
OBEN
START STOP
CONTI+
290
240
105
121
300
272
290
*1000
Ø230
51
R1/2
260
min. 80
96-125
400x400 Dichtmanschette
* Montagehöhen-Empfehlung